Bohrhalter Schaft 40 D20, dreifach

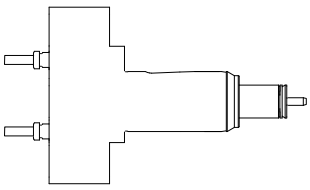

Technische Daten

Schaft TNL	Schaft 40
Antrieb	nicht angetrieben
Kühlung	außen
Druck	120 bar
Aufnahme	D20
Produkte INDEX TRAUB	TNK36 • TNL26

Hinweis

Nur auf den Stationen 2-4 der Rückseiteneinheit mit Y-Achse einsetzbar! Innere Hochdruckkühlmittelzufuhr nur bei der mittleren Aufnahme vorhanden.

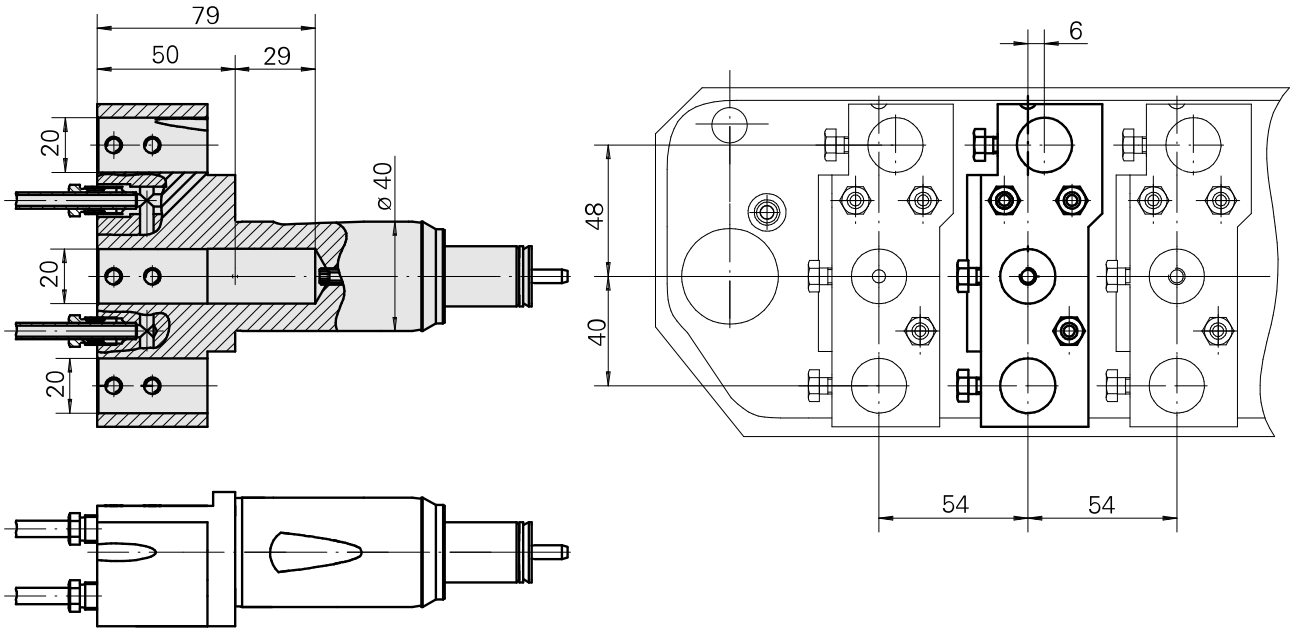
79
50
29
20
20
20
ø 40
6
48
40
54
54

Dokumente

Für dieses Produkt sind keine Downloads vorhanden

Zubehör

Optionales Zubehör

weiteres Zubehör

Aufnahmebuchse mit Bund D20

Artikel-Id : 10063939
frühere Artikel-Id : W68510.04--