# Bohrhalter HSK 25 C DIN 1835 B/E D10

## Technische Daten

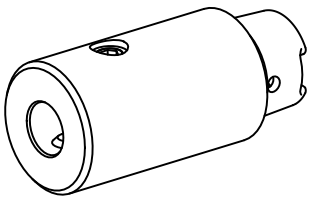

| | |
|---|---|
| **Schaft HSK** | HSK 25 |
| **Form HSK** | C |
| **Aufnahme** | DIN 1835 B/E D10 |
| **Kühlung** | innen |
| **Druck** | 40 bar |
| **X [mm]** | 42 |
| **Produkte INDEX TRAUB** | MS22-6 • MS22-8 • MS16-6 |

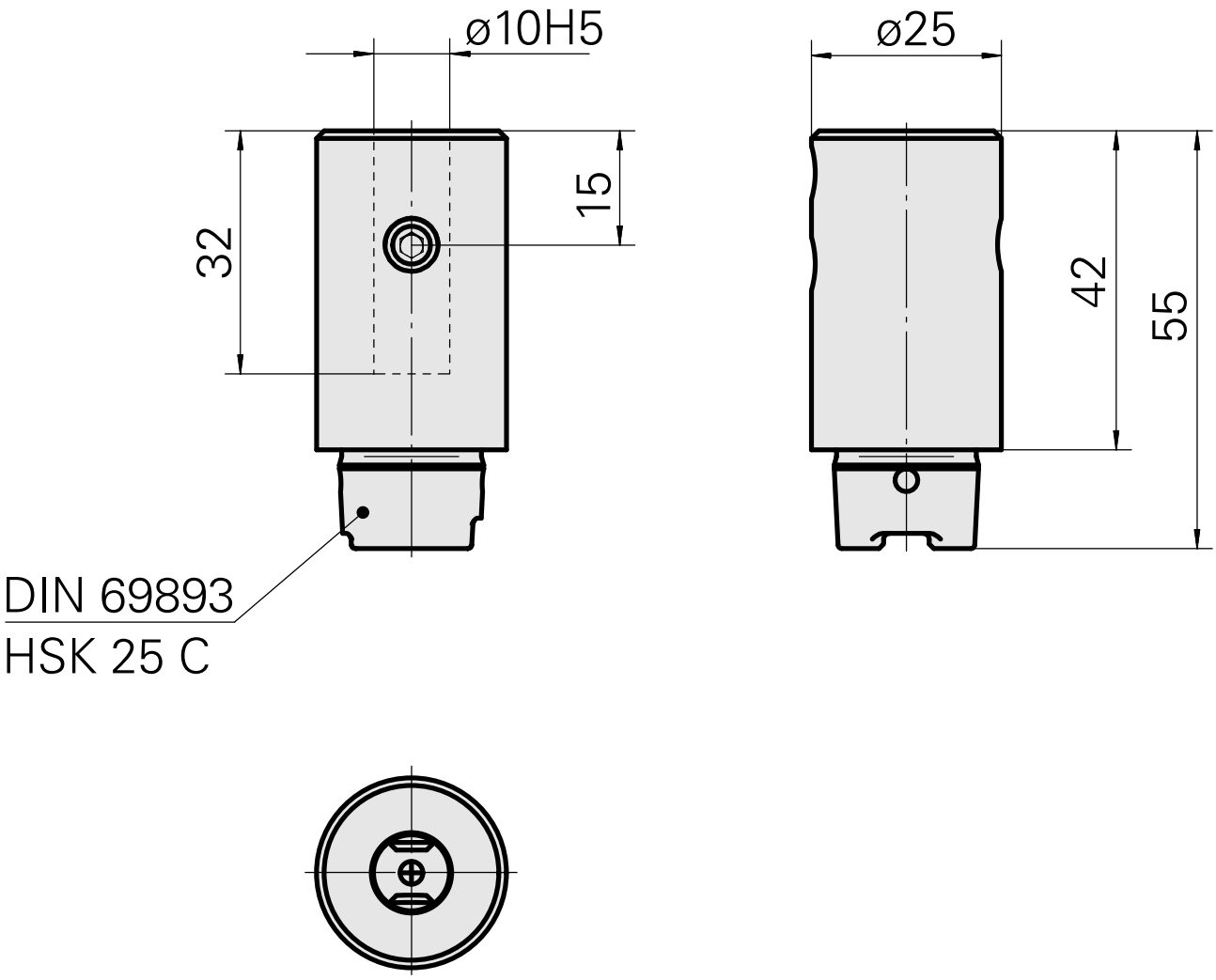

## Dokumente

Für dieses Produkt sind keine Downloads vorhanden