INDEX

基本刀架 MS16 切槽溜板, 在Y向可调节

技术特点

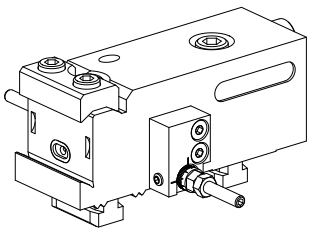

MS系列溜板系统	MS16 切槽溜板
驱动装置	非动力式
固定装置**MS**	W形齿
X [mm]	17
Y [mm]	–
Z [mm]	–
INDEX TRAUB产品	MS16-6 • MS16-6 Plus

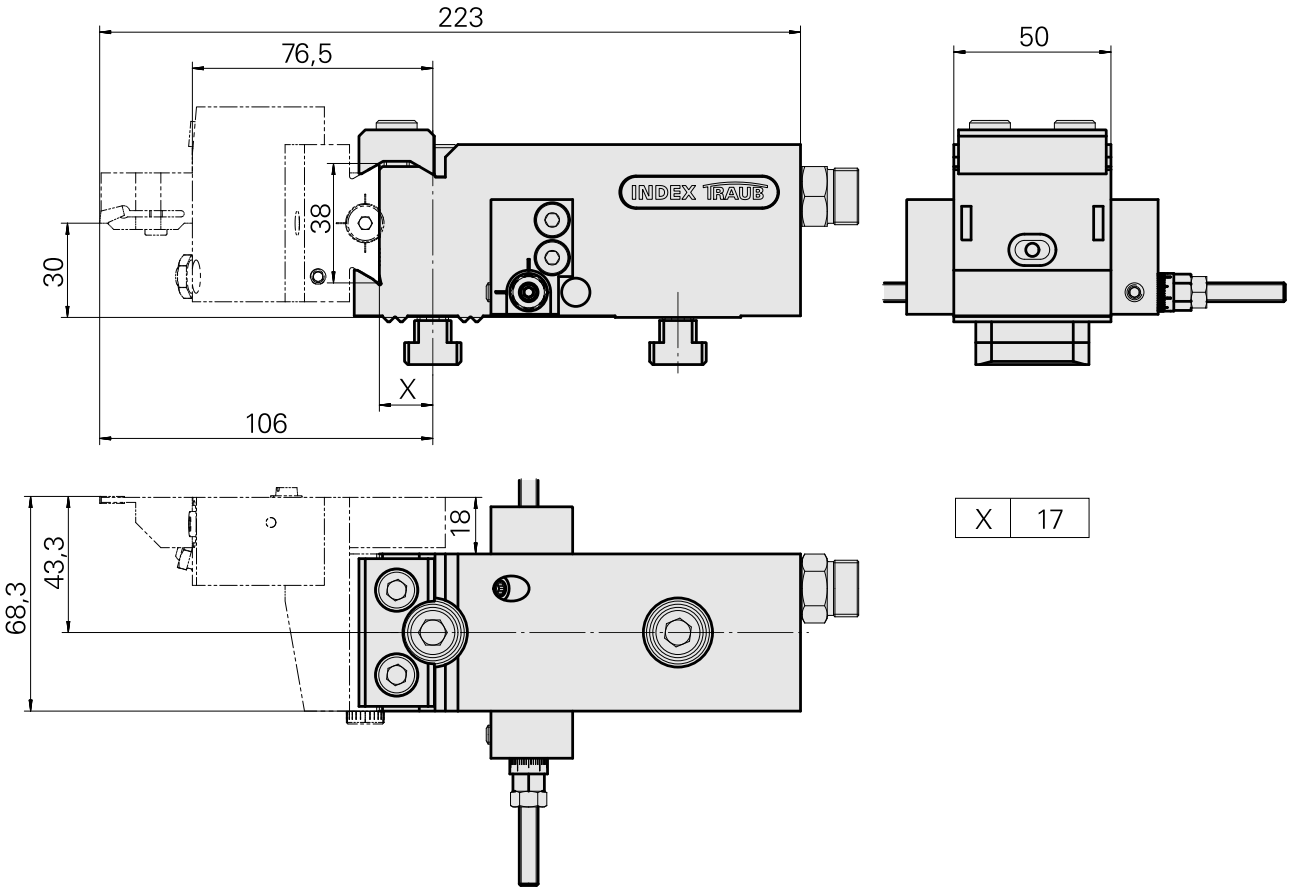

X	17

文件

没有针对此产品的任何下载

附件

可选附件

MS tool holders

[切槽刀夹持件_四方头 16x16, 在Y向可调节]

产品ID : 11005300
以前的产品ID : W9991074

驱动装置	冷却	压力	方向
非动力式	外冷	80 bar	正转
夹具	**X [mm]**	**Y [mm]**	**Z [mm]**
四方头 16x16	59,5	–	52

其他附件

[Locking screw VSTI R 1/4-ED]

产品ID : 10886676
以前的产品ID : 410773.0025

[Stop Feineinstellung; groß]

产品ID : 10823911
以前的产品ID : W9990754