INDEX

# Douille de guidag T223 Ø=7,00

## Données techniques

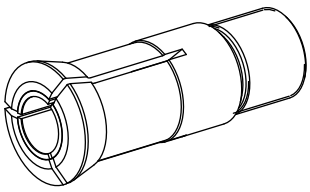

| | |
|---|---|
| **Taille des organes de bridage** | T223 |
| **Fabr. tiers gamme prod.** | |
| **Modèle d'organe de bridage** | Avec insert HM |
| **Diamètre nominal (mm)** | 7 Millimeter |
| **Méthode de serrage** | Serrage extérieur |
| **Modèle de pince de bridage** | réglable |
| **Variante de pince de bridage** | Fentes vulcanisées (standard) |
| **Fabr. tiers gamme prod.** | Schlenker |

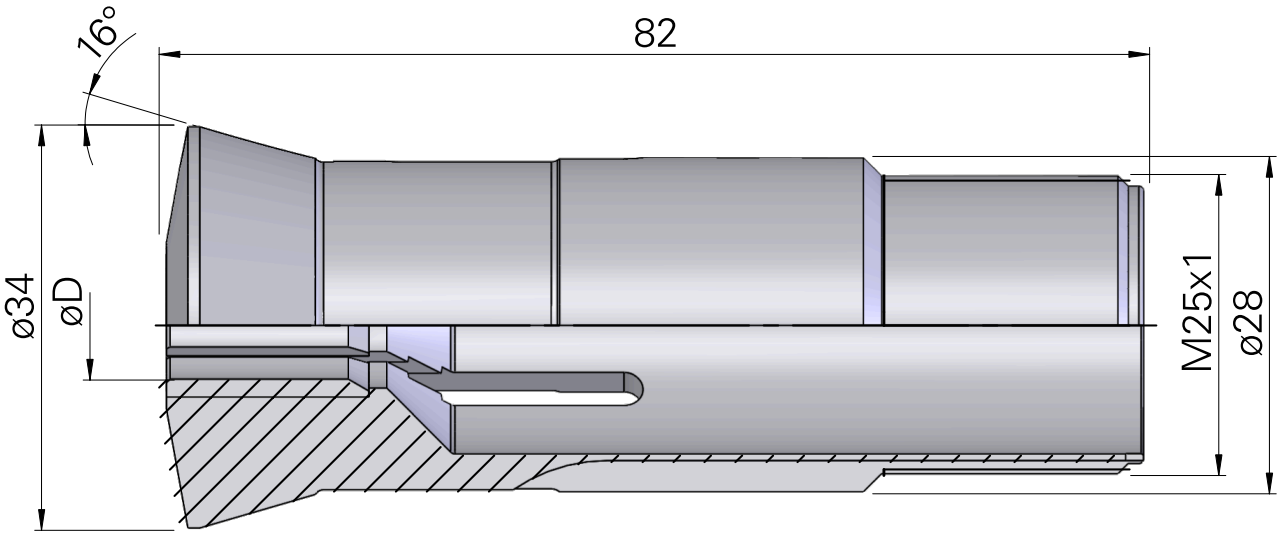

## Documents

Aucun téléchargement n'est disponible pour ce produit