Inserto pinza

Caratteristiche tecniche

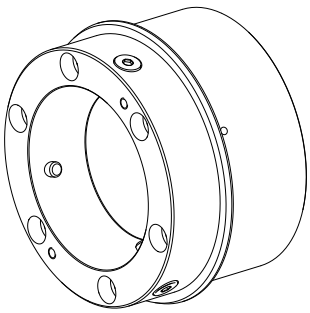

Prodotti INDEX TRAUB	MS52-6.3
Passaggio del mandrino	52mm
Lato di lavorazione	Mandrino principale
Caratt. prodotto altri prod.	Modulare
Lin. prod. di altri produtt.	Mandrino SPANNTOP nova
Attacco mandrino	AP133
Altezza mont. sistema serr.	SK65
Lin. prod. di altri produtt.	Hainbuch

Per questo prodotto non è disponibile attualmente una visualizzazione in 3 pagine

Documenti

Non sono disponibili download per questo prodotto

Accessori

Accessori opzionali

Altri accessori

Dispositivo

Id prodotto : 10646742
Id prodotto precedente : 900480.8261

Altezza mont. sistema serr.	Lin. prod. di altri produtt.	Tipo di serraggio	Metodo di serraggio
SK65	Mandrino SPANNTOP nova • Mandrino SPANNTOP mini • Mandrino TOPlus	Pneumatico	Serraggio esterno
Lin. prod. di altri produtt.			
Hainbuch			

Dispositivo

Id prodotto : 10614886
Id prodotto precedente : 900465.8201

Altezza mont. sistema serr.	Lin. prod. di altri produtt.	Metodo di serraggio	Lin. prod. di altri produtt.
SK65	Mandrino SPANNTOP nova • Mandrino SPANNTOP mini	Serraggio esterno	Hainbuch

Testa di serraggio SK65 D=5,00mm

Id prodotto : 10282816
Id prodotto precedente : 900465.0500

Altezza mont. sistema serr. SK65	Lin. prod. di altri produtt. Mandrino SPANNTOP nova	Tipo di serraggio scanalato	Diametro nominale (mm) 5 Millimeter
Metodo di serraggio Serraggio esterno	Lin. prod. di altri produtt. Hainbuch		

Testa di serraggio SK65 D=6,00mm

Id prodotto : 10391389
Id prodotto precedente : 900465.0600

Altezza mont. sistema serr. SK65	Lin. prod. di altri produtt. Mandrino SPANNTOP nova	Tipo di serraggio scanalato	Diametro nominale (mm) 6 Millimeter
Metodo di serraggio Serraggio esterno	Lin. prod. di altri produtt. Hainbuch		

Testa di serraggio SK65 D=7,00mm

Id prodotto : 10335417
Id prodotto precedente : 900465.0700

Altezza mont. sistema serr. SK65	Lin. prod. di altri produtt. Mandrino SPANNTOP nova	Tipo di serraggio scanalato	Diametro nominale (mm) 7 Millimeter
Metodo di serraggio Serraggio esterno	Lin. prod. di altri produtt. Hainbuch		

Testa di serraggio SK65 D=8,00mm

Id prodotto : 10147578
Id prodotto precedente : 900465.0800

Altezza mont. sistema serr. SK65	Lin. prod. di altri produtt. Mandrino SPANNTOP nova	Tipo di serraggio scanalato	Diametro nominale (mm) 8 Millimeter
Metodo di serraggio Serraggio esterno	Lin. prod. di altri produtt. Hainbuch		

Testa di serraggio SK65 D=9,00mm

Id prodotto : 10535985
Id prodotto precedente : 900465.0900

Altezza mont. sistema serr. SK65	Lin. prod. di altri produtt. Mandrino SPANNTOP nova	Tipo di serraggio scanalato	Diametro nominale (mm) 9 Millimeter
Metodo di serraggio Serraggio esterno	Lin. prod. di altri produtt. Hainbuch		

Testa di serraggio SK65 D=10,00mm

Id prodotto : 10482936
Id prodotto precedente : 900465.1000

Altezza mont. sistema serr. SK65	Lin. prod. di altri produtt. Mandrino SPANNTOP nova	Tipo di serraggio scanalato	Diametro nominale (mm) 10 Millimeter
Metodo di serraggio Serraggio esterno	Lin. prod. di altri produtt. Hainbuch		

Testa di serraggio SK65 D=11,00mm

Id prodotto : 10482288
Id prodotto precedente : 900465.1100

Altezza mont. sistema serr. SK65	Lin. prod. di altri produtt. Mandrino SPANNTOP nova	Tipo di serraggio scanalato	Diametro nominale (mm) 11 Millimeter
Metodo di serraggio Serraggio esterno	Lin. prod. di altri produtt. Hainbuch		

Testa di serraggio SK65 D=12,00mm

Id prodotto : 11050855
Id prodotto precedente : 900465.1200

Altezza mont. sistema serr. SK65	Lin. prod. di altri produtt. Mandrino SPANNTOP nova	Tipo di serraggio scanalato	Diametro nominale (mm) 12 Millimeter
Metodo di serraggio Serraggio esterno	Lin. prod. di altri produtt. Hainbuch		

Testa di serraggio SK65 D=13,00mm

Id prodotto : 10464997
Id prodotto precedente : 900465.1300

Altezza mont. sistema serr. SK65	Lin. prod. di altri produtt. Mandrino SPANNTOP nova	Tipo di serraggio scanalato	Diametro nominale (mm) 13 Millimeter
Metodo di serraggio Serraggio esterno	Lin. prod. di altri produtt. Hainbuch		

Testa di serraggio SK65 D=14,00mm

Id prodotto : 10930602
Id prodotto precedente : 900465.1400

Altezza mont. sistema serr. SK65	Lin. prod. di altri produtt. Mandrino SPANNTOP nova	Tipo di serraggio scanalato	Diametro nominale (mm) 14 Millimeter
Metodo di serraggio Serraggio esterno	Lin. prod. di altri produtt. Hainbuch		

Testa di serraggio SK65 D=15,00mm

Id prodotto : 10174520
Id prodotto precedente : 900465.1500

Altezza mont. sistema serr. SK65	Lin. prod. di altri produtt. Mandrino SPANNTOP nova	Tipo di serraggio scanalato	Diametro nominale (mm) 15 Millimeter
Metodo di serraggio Serraggio esterno	Lin. prod. di altri produtt. Hainbuch		

Testa di serraggio SK65 D=16,00mm

Id prodotto : 10630545
Id prodotto precedente : 900465.1600

Altezza mont. sistema serr. SK65	Lin. prod. di altri produtt. Mandrino SPANNTOP nova	Tipo di serraggio scanalato	Diametro nominale (mm) 16 Millimeter
Metodo di serraggio Serraggio esterno	Lin. prod. di altri produtt. Hainbuch		

Testa di serraggio SK65 D=17,00mm

Id prodotto : 10691868
Id prodotto precedente : 900465.1700

Altezza mont. sistema serr. SK65	Lin. prod. di altri produtt. Mandrino SPANNTOP nova	Tipo di serraggio scanalato	Diametro nominale (mm) 17 Millimeter
Metodo di serraggio Serraggio esterno	Lin. prod. di altri produtt. Hainbuch		

Testa di serraggio SK65 D=18,00mm

Id prodotto : 10303296
Id prodotto precedente : 900465.1800

Altezza mont. sistema serr. SK65	Lin. prod. di altri produtt. Mandrino SPANNTOP nova	Tipo di serraggio scanalato	Diametro nominale (mm) 18 Millimeter
Metodo di serraggio Serraggio esterno	Lin. prod. di altri produtt. Hainbuch		

Testa di serraggio SK65 D=19,00mm

Id prodotto : 10393834
Id prodotto precedente : 900465.1900

Altezza mont. sistema serr. SK65	Lin. prod. di altri produtt. Mandrino SPANNTOP nova	Tipo di serraggio scanalato	Diametro nominale (mm) 19 Millimeter
Metodo di serraggio Serraggio esterno	Lin. prod. di altri produtt. Hainbuch		

Testa di serraggio SK65 D=20,00mm

Id prodotto : 10554430
Id prodotto precedente : 900465.2000

Altezza mont. sistema serr. SK65	Lin. prod. di altri produtt. Mandrino SPANNTOP nova	Tipo di serraggio scanalato	Diametro nominale (mm) 20 Millimeter
Metodo di serraggio Serraggio esterno	Lin. prod. di altri produtt. Hainbuch		

Testa di serraggio SK65 D=21,00mm

Id prodotto : 10554471
Id prodotto precedente : 900465.2100

Altezza mont. sistema serr. SK65	Lin. prod. di altri produtt. Mandrino SPANNTOP nova	Tipo di serraggio scanalato	Diametro nominale (mm) 21 Millimeter
Metodo di serraggio Serraggio esterno	Lin. prod. di altri produtt. Hainbuch		

Testa di serraggio SK65 D=22,00mm

Id prodotto : 10381560
Id prodotto precedente : 900465.2200

Altezza mont. sistema serr. SK65	Lin. prod. di altri produtt. Mandrino SPANNTOP nova	Tipo di serraggio scanalato	Diametro nominale (mm) 22 Millimeter
Metodo di serraggio Serraggio esterno	Lin. prod. di altri produtt. Hainbuch		

Testa di serraggio SK65 D=23,00mm

Id prodotto : 10741026
Id prodotto precedente : 900465.2300

Altezza mont. sistema serr. SK65	Lin. prod. di altri produtt. Mandrino SPANNTOP nova	Tipo di serraggio scanalato	Diametro nominale (mm) 23 Millimeter
Metodo di serraggio Serraggio esterno	Lin. prod. di altri produtt. Hainbuch		

Testa di serraggio SK65 D=24,00mm

Id prodotto : 10229489
Id prodotto precedente : 900465.2400

Altezza mont. sistema serr. SK65	Lin. prod. di altri produtt. Mandrino SPANNTOP nova	Tipo di serraggio scanalato	Diametro nominale (mm) 24 Millimeter
Metodo di serraggio Serraggio esterno	Lin. prod. di altri produtt. Hainbuch		

Testa di serraggio SK65 D=25,00mm

Id prodotto : 10806555
Id prodotto precedente : 900465.2500

Altezza mont. sistema serr. SK65	Lin. prod. di altri produtt. Mandrino SPANNTOP nova	Tipo di serraggio scanalato	Diametro nominale (mm) 25 Millimeter
Metodo di serraggio Serraggio esterno	Lin. prod. di altri produtt. Hainbuch		

Testa di serraggio SK65 D=26,00mm

Id prodotto : 10991722
Id prodotto precedente : 900465.2600

Altezza mont. sistema serr. SK65	Lin. prod. di altri produtt. Mandrino SPANNTOP nova	Tipo di serraggio scanalato	Diametro nominale (mm) 26 Millimeter
Metodo di serraggio Serraggio esterno	Lin. prod. di altri produtt. Hainbuch		

Testa di serraggio SK65 D=27,00mm

Id prodotto : 10756684
Id prodotto precedente : 900465.2700

Altezza mont. sistema serr. SK65	Lin. prod. di altri produtt. Mandrino SPANNTOP nova	Tipo di serraggio scanalato	Diametro nominale (mm) 27 Millimeter
Metodo di serraggio Serraggio esterno	Lin. prod. di altri produtt. Hainbuch		

Testa di serraggio SK65 D=28,00mm

Id prodotto : 10342545
Id prodotto precedente : 900465.2800

Altezza mont. sistema serr. SK65	Lin. prod. di altri produtt. Mandrino SPANNTOP nova	Tipo di serraggio scanalato	Diametro nominale (mm) 28 Millimeter
Metodo di serraggio Serraggio esterno	Lin. prod. di altri produtt. Hainbuch		

Testa di serraggio SK65 D=29,00mm

Id prodotto : 10385913
Id prodotto precedente : 900465.2900

Altezza mont. sistema serr. SK65	Lin. prod. di altri produtt. Mandrino SPANNTOP nova	Tipo di serraggio scanalato	Diametro nominale (mm) 29 Millimeter
Metodo di serraggio Serraggio esterno	Lin. prod. di altri produtt. Hainbuch		

Testa di serraggio SK65 D=30,00mm

Id prodotto : 10642391
Id prodotto precedente : 900465.3000

Altezza mont. sistema serr. SK65	Lin. prod. di altri produtt. Mandrino SPANNTOP nova	Tipo di serraggio scanalato	Diametro nominale (mm) 30 Millimeter
Metodo di serraggio Serraggio esterno	Lin. prod. di altri produtt. Hainbuch		

Testa di serraggio SK65 D=31,00mm

Id prodotto : 10479992
Id prodotto precedente : 900465.3100

Altezza mont. sistema serr. SK65	Lin. prod. di altri produtt. Mandrino SPANNTOP nova	Tipo di serraggio scanalato	Diametro nominale (mm) 31 Millimeter
Metodo di serraggio Serraggio esterno	Lin. prod. di altri produtt. Hainbuch		

Testa di serraggio SK65 D=32,00mm

Id prodotto : 10050145
Id prodotto precedente : 900465.3200

Altezza mont. sistema serr. SK65	Lin. prod. di altri produtt. Mandrino SPANNTOP nova	Tipo di serraggio scanalato	Diametro nominale (mm) 32 Millimeter
Metodo di serraggio Serraggio esterno	Lin. prod. di altri produtt. Hainbuch		

Testa di serraggio SK65 D=33,00mm

Id prodotto : 10881990
Id prodotto precedente : 900465.3300

Altezza mont. sistema serr. SK65	Lin. prod. di altri produtt. Mandrino SPANNTOP nova	Tipo di serraggio scanalato	Diametro nominale (mm) 33 Millimeter
Metodo di serraggio Serraggio esterno	Lin. prod. di altri produtt. Hainbuch		

Testa di serraggio SK65 D=34,00mm

Id prodotto : 10788415
Id prodotto precedente : 900465.3400

Altezza mont. sistema serr. SK65	Lin. prod. di altri produtt. Mandrino SPANNTOP nova	Tipo di serraggio scanalato	Diametro nominale (mm) 34 Millimeter
Metodo di serraggio Serraggio esterno	Lin. prod. di altri produtt. Hainbuch		

Testa di serraggio SK65 D=35,00mm

Id prodotto : 10071696
Id prodotto precedente : 900465.3500

Altezza mont. sistema serr. SK65	Lin. prod. di altri produtt. Mandrino SPANNTOP nova	Tipo di serraggio scanalato	Diametro nominale (mm) 35 Millimeter
Metodo di serraggio Serraggio esterno	Lin. prod. di altri produtt. Hainbuch		

Testa di serraggio SK65 D=36,00mm

Id prodotto : 10518620
Id prodotto precedente : 900465.3600

Altezza mont. sistema serr. SK65	Lin. prod. di altri produtt. Mandrino SPANNTOP nova	Tipo di serraggio scanalato	Diametro nominale (mm) 36 Millimeter
Metodo di serraggio Serraggio esterno	Lin. prod. di altri produtt. Hainbuch		

Testa di serraggio SK65 D=37,00mm

Id prodotto : 10813265
Id prodotto precedente : 900465.3700

Altezza mont. sistema serr. SK65	Lin. prod. di altri produtt. Mandrino SPANNTOP nova	Tipo di serraggio scanalato	Diametro nominale (mm) 37 Millimeter
Metodo di serraggio Serraggio esterno	Lin. prod. di altri produtt. Hainbuch		

Testa di serraggio SK65 D=38,00mm

Id prodotto : 11041276
Id prodotto precedente : 900465.3800

Altezza mont. sistema serr. SK65	Lin. prod. di altri produtt. Mandrino SPANNTOP nova	Tipo di serraggio scanalato	Diametro nominale (mm) 38 Millimeter
Metodo di serraggio Serraggio esterno	Lin. prod. di altri produtt. Hainbuch		

Testa di serraggio SK65 D=39,00mm

Id prodotto : 11017041
Id prodotto precedente : 900465.3900

Altezza mont. sistema serr. SK65	Lin. prod. di altri produtt. Mandrino SPANNTOP nova	Tipo di serraggio scanalato	Diametro nominale (mm) 39 Millimeter
Metodo di serraggio Serraggio esterno	Lin. prod. di altri produtt. Hainbuch		

Testa di serraggio SK65 D=40,00mm

Id prodotto : 10827589
Id prodotto precedente : 900465.4000

Altezza mont. sistema serr. SK65	Lin. prod. di altri produtt. Mandrino SPANNTOP nova	Tipo di serraggio scanalato	Diametro nominale (mm) 40 Millimeter
Metodo di serraggio Serraggio esterno	Lin. prod. di altri produtt. Hainbuch		

Testa di serraggio SK65 D=41,00mm

Id prodotto : 10487283
Id prodotto precedente : 900465.4100

Altezza mont. sistema serr. SK65	Lin. prod. di altri produtt. Mandrino SPANNTOP nova	Tipo di serraggio scanalato	Diametro nominale (mm) 41 Millimeter
Metodo di serraggio Serraggio esterno	Lin. prod. di altri produtt. Hainbuch		

Testa di serraggio SK65 D=42,00mm

Id prodotto : 10948181
Id prodotto precedente : 900465.4200

Altezza mont. sistema serr. SK65	Lin. prod. di altri produtt. Mandrino SPANNTOP nova	Tipo di serraggio scanalato	Diametro nominale (mm) 42 Millimeter
Metodo di serraggio Serraggio esterno	Lin. prod. di altri produtt. Hainbuch		

Testa di serraggio SK65 D=43,00mm

Id prodotto : 10185590
Id prodotto precedente : 900465.4300

Altezza mont. sistema serr. SK65	Lin. prod. di altri produtt. Mandrino SPANNTOP nova	Tipo di serraggio scanalato	Diametro nominale (mm) 43 Millimeter
Metodo di serraggio Serraggio esterno	Lin. prod. di altri produtt. Hainbuch		

Testa di serraggio SK65 D=44,00mm

Id prodotto : 10364976
Id prodotto precedente : 900465.4400

Altezza mont. sistema serr. SK65	Lin. prod. di altri produtt. Mandrino SPANNTOP nova	Tipo di serraggio scanalato	Diametro nominale (mm) 44 Millimeter
Metodo di serraggio Serraggio esterno	Lin. prod. di altri produtt. Hainbuch		

Testa di serraggio SK65 D=45,00mm

Id prodotto : 10323021
Id prodotto precedente : 900465.4500

Altezza mont. sistema serr. SK65	Lin. prod. di altri produtt. Mandrino SPANNTOP nova	Tipo di serraggio scanalato	Diametro nominale (mm) 45 Millimeter
Metodo di serraggio Serraggio esterno	Lin. prod. di altri produtt. Hainbuch		

Testa di serraggio SK65 D=46,00mm

Id prodotto : 10702916
Id prodotto precedente : 900465.4600

Altezza mont. sistema serr. SK65	Lin. prod. di altri produtt. Mandrino SPANNTOP nova	Tipo di serraggio scanalato	Diametro nominale (mm) 46 Millimeter
Metodo di serraggio Serraggio esterno	Lin. prod. di altri produtt. Hainbuch		

Testa di serraggio SK65 D=47,00mm

Id prodotto : 10596424
Id prodotto precedente : 900465.4700

Altezza mont. sistema serr. SK65	Lin. prod. di altri produtt. Mandrino SPANNTOP nova	Tipo di serraggio scanalato	Diametro nominale (mm) 47 Millimeter
Metodo di serraggio Serraggio esterno	Lin. prod. di altri produtt. Hainbuch		

Testa di serraggio SK65 D=48,00mm

Id prodotto : 10701027
Id prodotto precedente : 900465.4800

Altezza mont. sistema serr. SK65	Lin. prod. di altri produtt. Mandrino SPANNTOP nova	Tipo di serraggio scanalato	Diametro nominale (mm) 48 Millimeter
Metodo di serraggio Serraggio esterno	Lin. prod. di altri produtt. Hainbuch		

Testa di serraggio SK65 D=49,00mm

Id prodotto : 10700083
Id prodotto precedente : 900465.4900

Altezza mont. sistema serr. SK65	Lin. prod. di altri produtt. Mandrino SPANNTOP nova	Tipo di serraggio scanalato	Diametro nominale (mm) 49 Millimeter
Metodo di serraggio Serraggio esterno	Lin. prod. di altri produtt. Hainbuch		

Testa di serraggio SK65 D=50,00mm

Id prodotto : 10430168
Id prodotto precedente : 900465.5000

Altezza mont. sistema serr. SK65	Lin. prod. di altri produtt. Mandrino SPANNTOP nova	Tipo di serraggio scanalato	Diametro nominale (mm) 50 Millimeter
Metodo di serraggio Serraggio esterno	Lin. prod. di altri produtt. Hainbuch		

Testa di serraggio SK65 D=51,00mm

Id prodotto : 11007896
Id prodotto precedente : 900465.5100

Altezza mont. sistema serr. SK65	Lin. prod. di altri produtt. Mandrino SPANNTOP nova	Tipo di serraggio scanalato	Diametro nominale (mm) 51 Millimeter
Metodo di serraggio Serraggio esterno	Lin. prod. di altri produtt. Hainbuch		

Testa di serraggio SK65 D=52,00mm

Id prodotto : 10117777
Id prodotto precedente : 900465.5200

Altezza mont. sistema serr. SK65	Lin. prod. di altri produtt. Mandrino SPANNTOP nova	Tipo di serraggio scanalato	Diametro nominale (mm) 52 Millimeter
Metodo di serraggio Serraggio esterno	Lin. prod. di altri produtt. Hainbuch		

HAINBUCH Clamping elements

Testa di serraggio

Id prodotto : 10471355
Id prodotto precedente : 900465.1850

Altezza mont. sistema serr. SK65	Lin. prod. di altri produtt. Mandrino SPANNTOP nova	Tipo di serraggio scanalato	Diametro nominale (mm) 18.5 Millimeter
Metodo di serraggio Serraggio esterno	Lin. prod. di altri produtt. Hainbuch		

Altri accessori

Corpo principale

Id prodotto : 10489742
Id prodotto precedente : 900452.8001

Vite cilindrica

Id prodotto : 11051534
Id prodotto precedente : 410260.0885