长度补偿刀架 VDI 25 VDI 25

技术特点

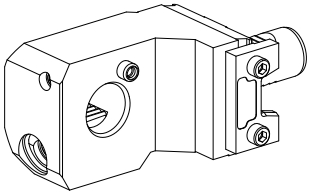

刀柄**VDI**	VDI 25
驱动装置	非动力式
固定装置**VDI**	V形块
冷却	内冷
压力	80 bar
夹具	VDI 25
可翻转 **180°**	是
X [mm]	70
Y [mm]	–
Z [mm]	2
INDEX TRAUB产品	C42/65 • G160 • ABC • G200 • G200.2 • ABC.2

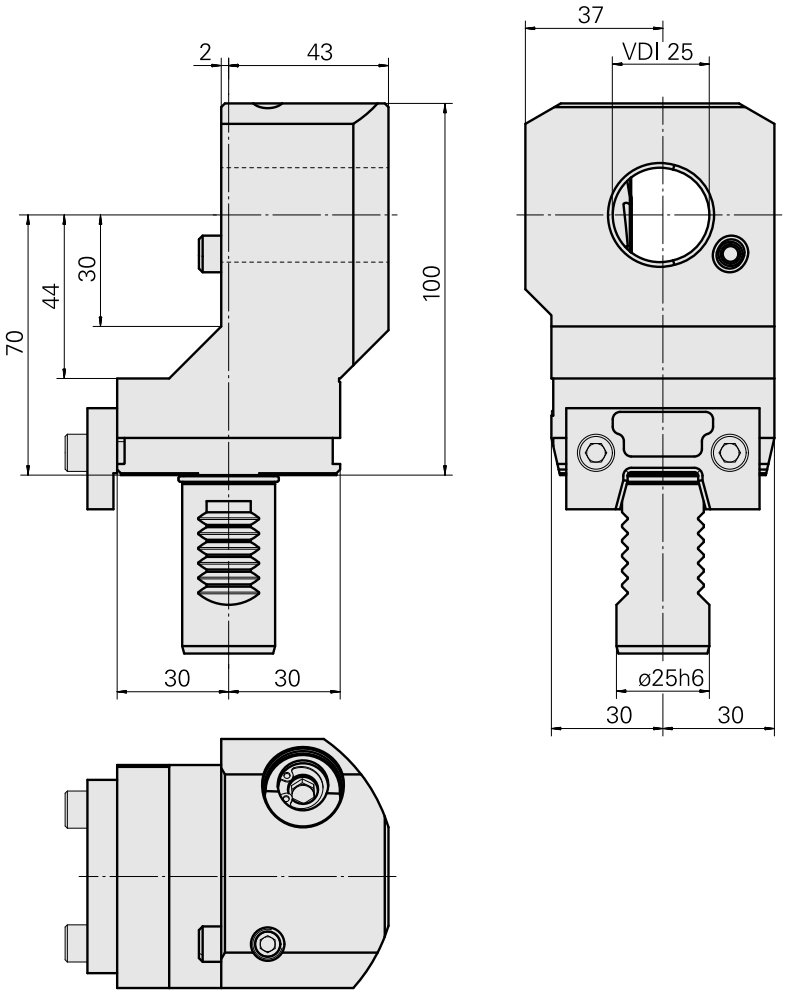

文件

没有针对此产品的任何下载

附件

可选附件

其他附件

Not defined

产品ID : 10096484
以前的产品ID : WL3300.9120F