INDEX

3-jaw chuck

技术特点

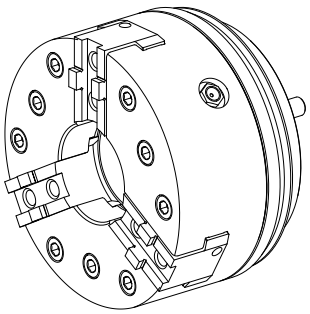

INDEX TRAUB产品	MS40-6 • MS40P
主轴通孔	40mm
加工端	副主轴
外购生产线	KFD-HS117
主轴接口	AP72
外购生产线	Roehm

针对此产品，目前没有3面视图

文件

没有针对此产品的任何下载

附件

可选附件

Turcon® Glyd Ring®

Shaft packing

产品ID : 10417845
以前的产品ID : 479160.0602

外购生产线	TSS 材料编号	槽底直径	槽宽
Trelleborg		52.5 Millimeter	3.2 Millimeter

孔径 [mm]	外购生产线
60 Millimeter	Turcon® Glyd Ring®

O-Rings

Gasket ring

产品ID : 10913241
以前的产品ID : 479108.0371

外购生产线	TSS 材料编号	截面直径	外购生产线
Trelleborg		1.78 Millimeter	O形圈

其他附件

Socket head screw

产品ID : 10997130
以前的产品ID : 410260.0820

Threaded bush

产品ID : 10551192
以前的产品ID : M82011.40

Boring fixture

产品ID : 10916716
以前的产品ID : 908127.8001