INDEX

基本刀架 MS16 切槽溜板

技术特点

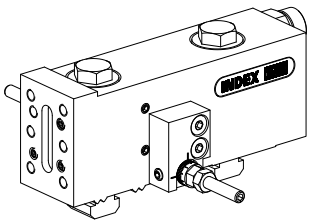

MS系列溜板系统	MS16 切槽溜板
驱动装置	非动力式
固定装置**MS**	W形齿
冷却	外冷
压力	80 bar
X [mm]	29
Y [mm]	–
Z [mm]	–
INDEX TRAUB产品	MS16-6 • MS16-6 Plus

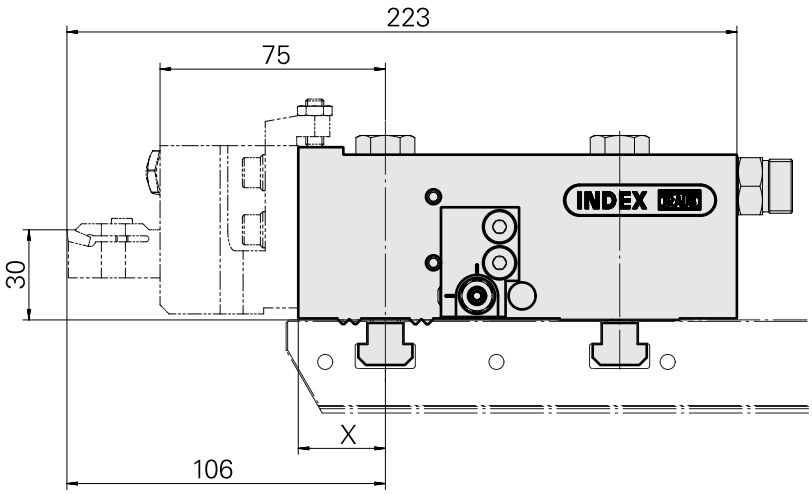

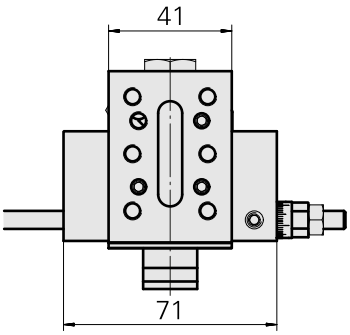

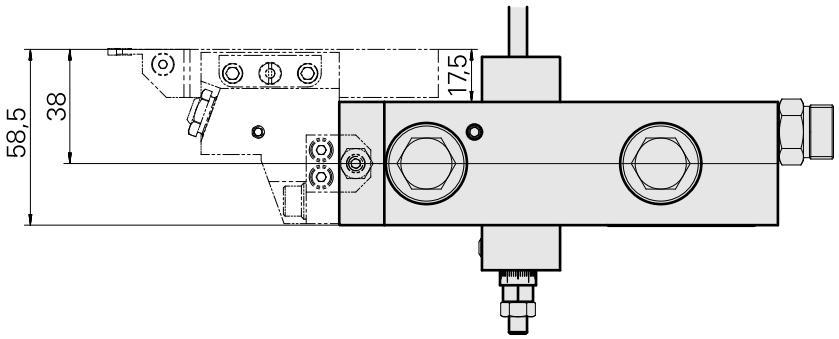

X	29

文件

没有针对此产品的任何下载

附件

可选附件

MS tool holders

切槽刀夹持件_四方头 16x16, 在Y向可调节

产品ID : 10320028
以前的产品ID : W9990722

驱动装置	冷却	压力	方向
非动力式	外冷	80 bar	反转
夹具	**X [mm]**	**Y [mm]**	**Z [mm]**
四方头 16x16	46	–	22
INDEX TRAUB产品			
MS16-6 • MS16-6 Plus			

切槽刀夹持件_四方头 16x16, 在Y向可调节

产品ID : 10600943
以前的产品ID : W9990723

驱动装置	冷却	压力	方向
非动力式	外冷	80 bar	正转
夹具	**X [mm]**	**Y [mm]**	**Z [mm]**
四方头 16x16	46	–	22
INDEX TRAUB产品			
MS16-6 • MS16-6 Plus			

其他附件

Locking screw VSTI R 1/4-ED

产品ID : 10886676
以前的产品ID : 410773.0025

INDEX

Stop Feineinstellung; groß

产品ID : 10823911
以前的产品ID : W9990754