10741997
908127.6141

INDEX

3-jaw chuck

技术特点

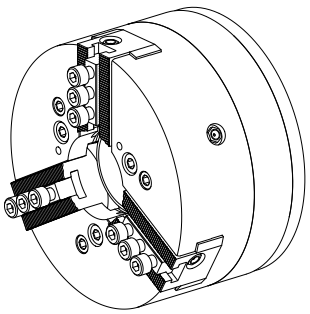

INDEX TRAUB产品	G200.2 • G220
主轴通孔	65mm
加工端	副主轴 • 主主轴
外购生产线	KFD-175/3HS 1/16
主轴接口	AP140
夹具尺寸	175
外购生产线	Roehm

针对此产品，目前没有3面视图

文件

没有针对此产品的任何下载

附件

转至运行所需

Adaptor

产品ID : 10287140
以前的产品ID : 908127.8451