INDEX

Mount

Données techniques

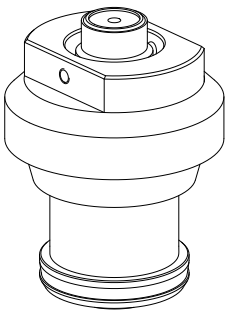

Catégorie d'accessoires PO	Adaptateur cube de préréglage
Logement d'outils	HSK 50

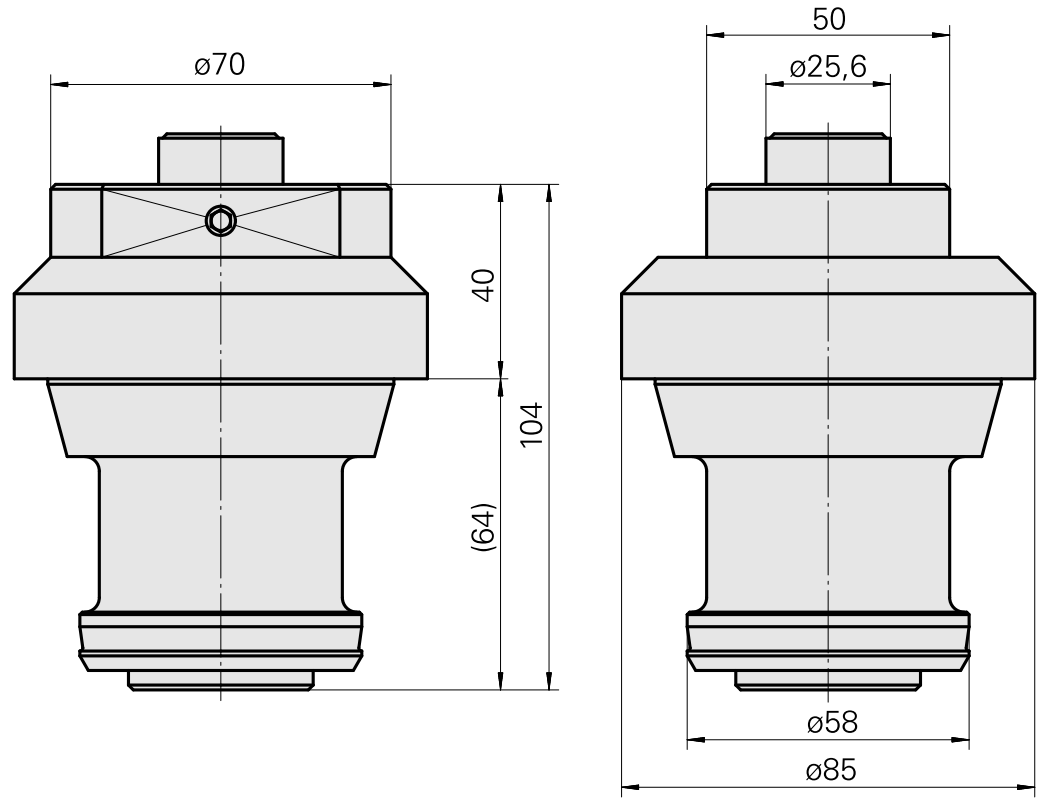

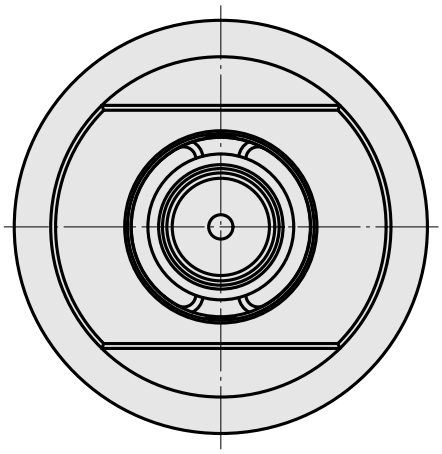

Documents

Aucun téléchargement n'est disponible pour ce produit