切槽刀架 MS16/MS22 梯形 26x8

技术特点

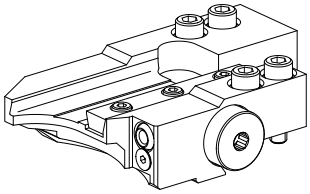

MS系列溜板系统	MS16/MS22
驱动装置	非动力式
固定装置**MS**	燕尾槽
冷却	外冷
压力	20 bar
方向	正转
夹具	梯形 26x8
X [mm]	50
Y [mm]	–
Z [mm]	11,5
INDEX TRAUB产品	MS22-6

备注

在存在带2个固定刀座和1个动力刀座的后侧加工装置时安装在位置6.2进行！

INDEX

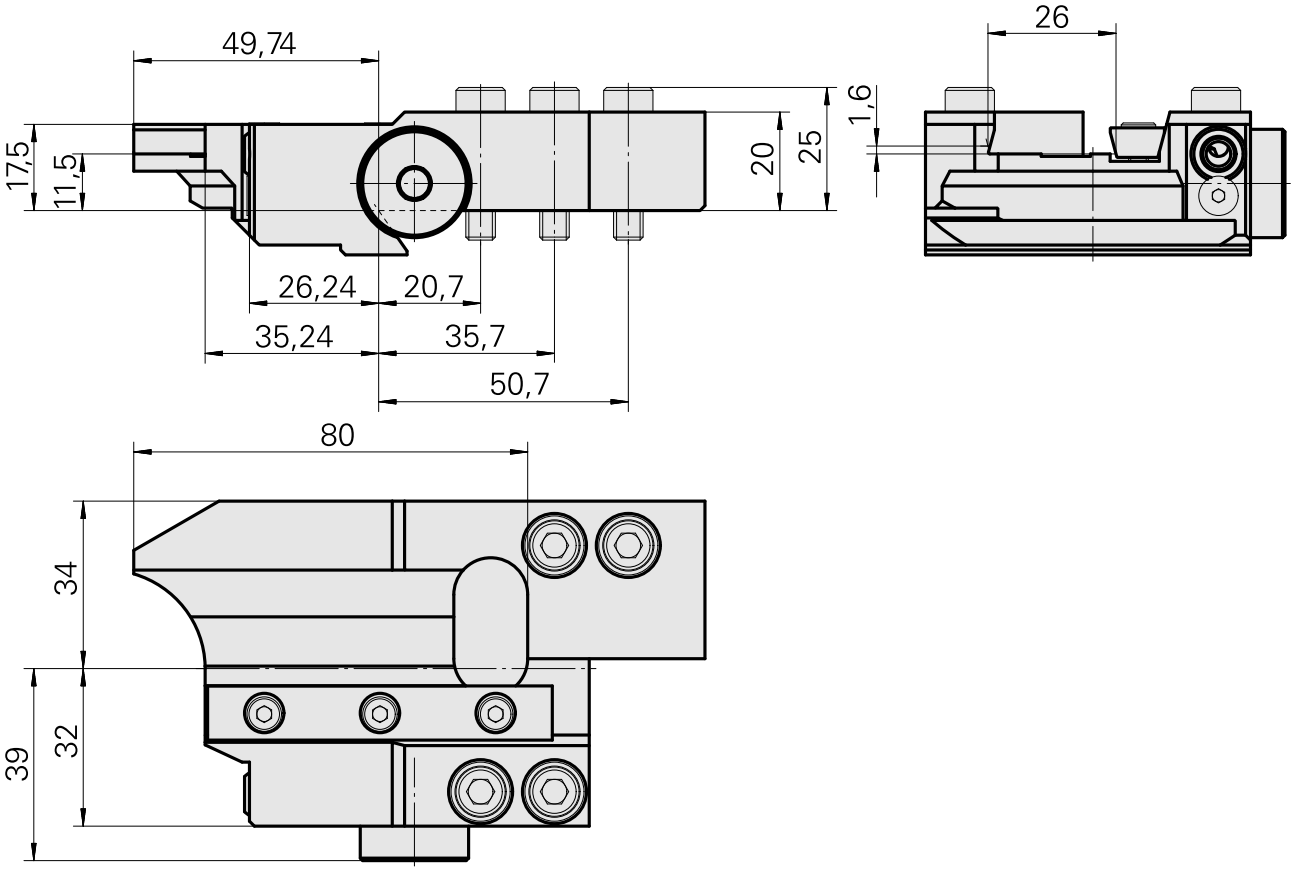

文件

没有针对此产品的任何下载

附件

可选附件

其他附件

Ball nozzle

产品ID : 11031912
以前的产品ID : W67500.3208

Countersunk screw M 4x 8/T20 verzinkt 402314 8

产品ID : 10586100
以前的产品ID : 410362.0408

Nozzle M6 mit D1,6

产品ID : 10147428
以前的产品ID : W00019.0216