INDEX

# 车刀架 圆棱镜 四方头 12x12, 双工位

## 技术特点

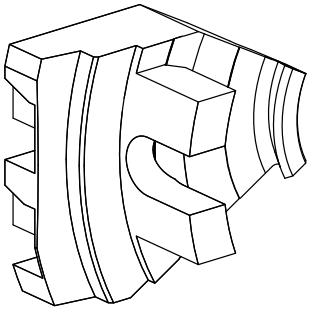

| | |
|---|---|
| 刀柄**TNL** | 圆棱镜 |
| 驱动装置 | 非动力式 |
| 固定装置**TNL** | 中央紧固螺栓 |
| 夹具 | 四方头 12x12 |
| 可翻转 **180°** | 否 |
| **X [mm]** | 55 |
| **Y [mm]** | -9 +24 |
| **Z [mm]** | 0 |
| **INDEX TRAUB**产品 | TNL12 |

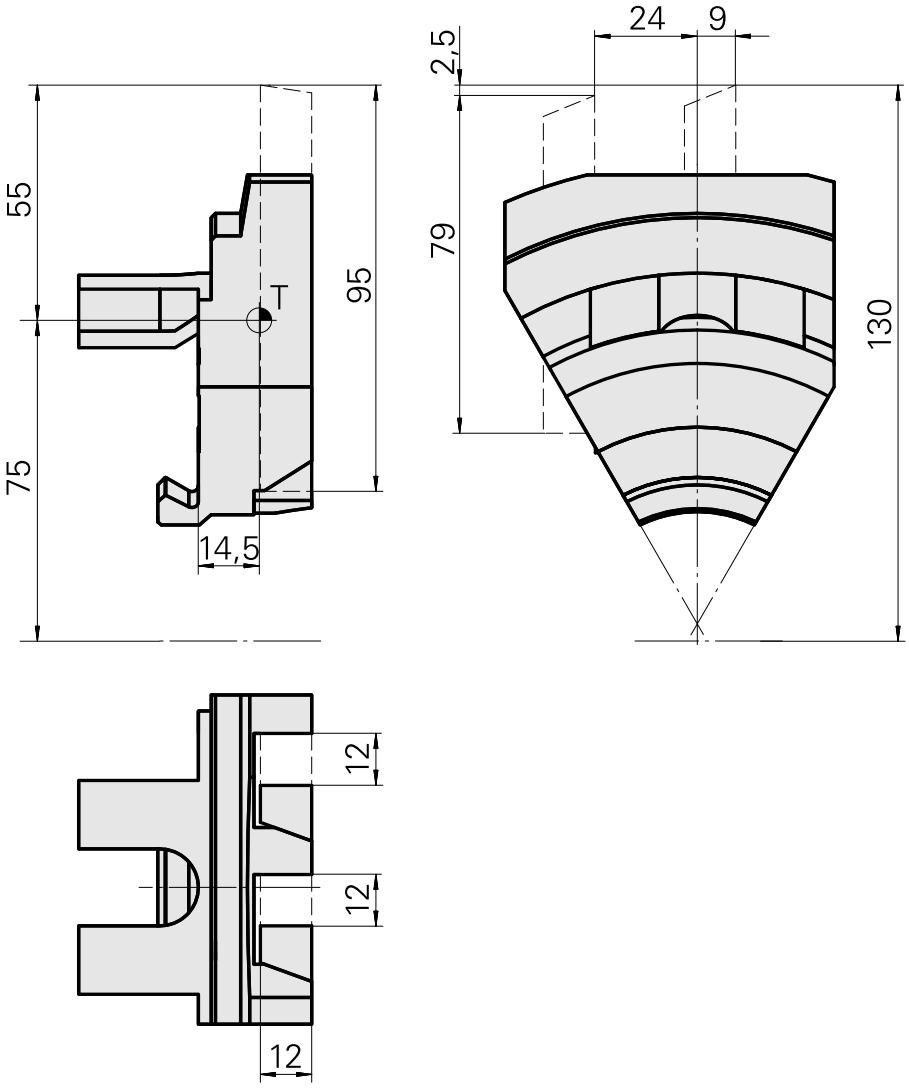

INDEX

## 文件

没有针对此产品的任何下载