Werkzeughalterkassette R01

Technische Daten

WZH Zubehörkategorie	Kassette, rechts
Aufnahme	für DC.. 11T3..

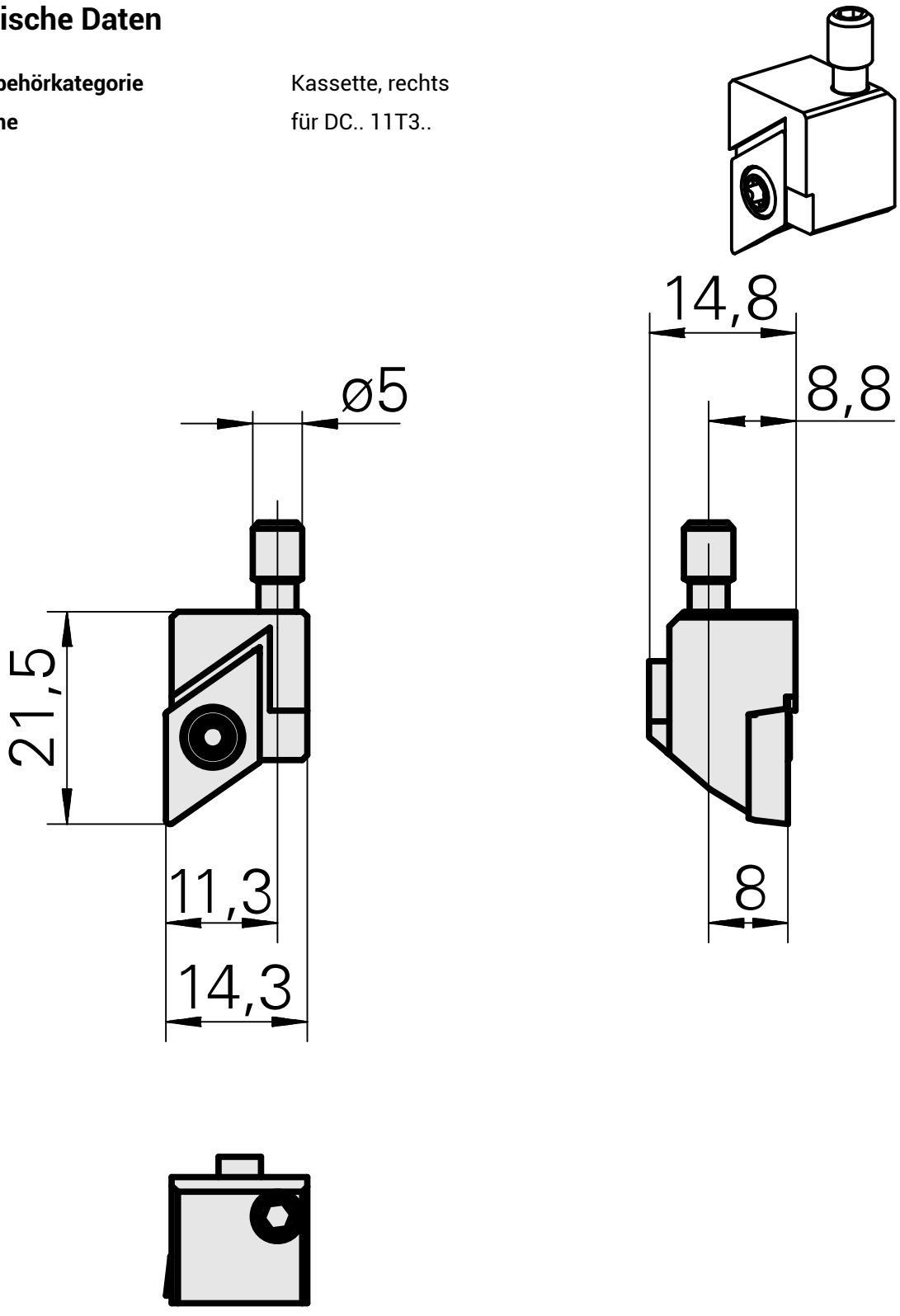

Dokumente

Für dieses Produkt sind keine Downloads vorhanden