INDEX

WFB 20-12 ER16

技术特点

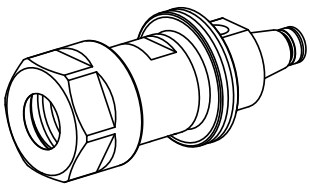

刀座附件类别	WFB 20-12
夹具	ER16
快换夹头	夹头柄

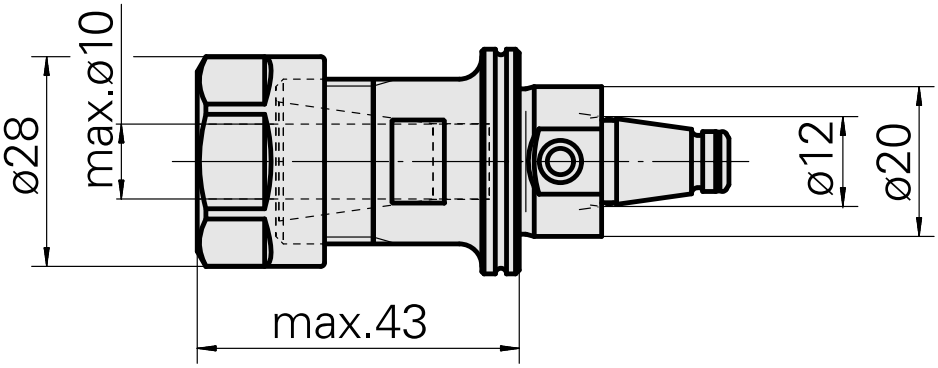

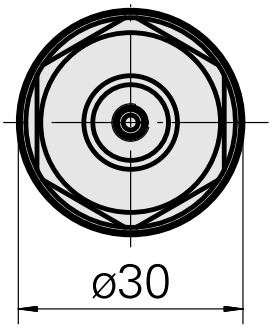

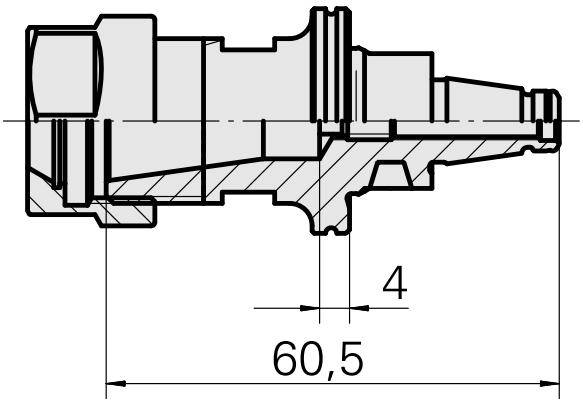

文件

没有针对此产品的任何下载

附件

转至运行所需

Spanner

产品ID : 10966369
以前的产品ID : 490219.0161

刀座附件类别	夹具	夹头型号	紧固螺母型号
用于夹头的工具	ER16	ER 16	内螺纹

夹头工具
紧固螺母扳手

可选附件

Tool holder accessories

Clamping nut

产品ID : 10378189
以前的产品ID : 901939.01

刀座附件类别	夹具	夹头型号	紧固螺母型号
紧固螺母	ER16	ER 16	内螺纹

其他附件

Clamping collet

产品ID : 10834596
以前的产品ID : 901930.1---

Clamping collet

产品ID : 10589709
以前的产品ID : W99903--

tapping tool collet ET-1-16

产品ID : 10542491
以前的产品ID : 3230--

tapping tool collet

产品ID : 10865233
以前的产品ID : WZ9990.9506F

Collet chuck

产品ID : 10870393
以前的产品ID : W999065-

Clamping collet, sealed

产品ID : 10433061
以前的产品ID : W999083-

Adjusting screw M 5x10

产品ID : 10674886
以前的产品ID : 326793