Pinza di serragio 1212E/F16 Ø=13,00

Caratteristiche tecniche

Per questo prodotto non sono state create attualmente caratteristiche tecniche aggiuntive

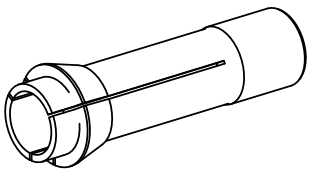

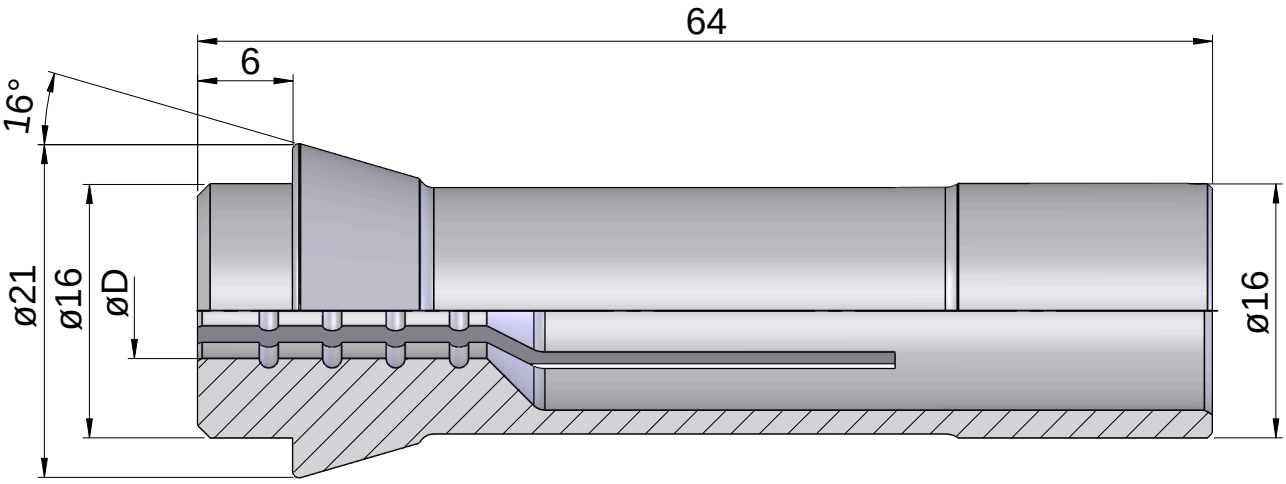

Documenti

Non sono disponibili download per questo prodotto