INDEX

# 切槽刀架 MS16/MS22 梯形 26x4

## 技术特点

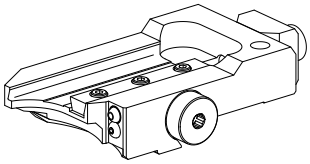

| | |
|---|---|
| **MS**系列溜板系统 | MS16/MS22 |
| 驱动装置 | 非动力式 |
| 固定装置**MS** | 燕尾槽 |
| 冷却 | 外冷 |
| 压力 | 20 bar |
| 方向 | 正转 |
| 夹具 | 梯形 26x4 |
| **X [mm]** | 49,7 |
| **Y [mm]** | – |
| **Z [mm]** | 11,5 |
| **INDEX TRAUB**产品 | A100 • MS16-6 • MS22-6 • MS22-8 • MS24-6 • MS24-8 • MS16-6 Plus |

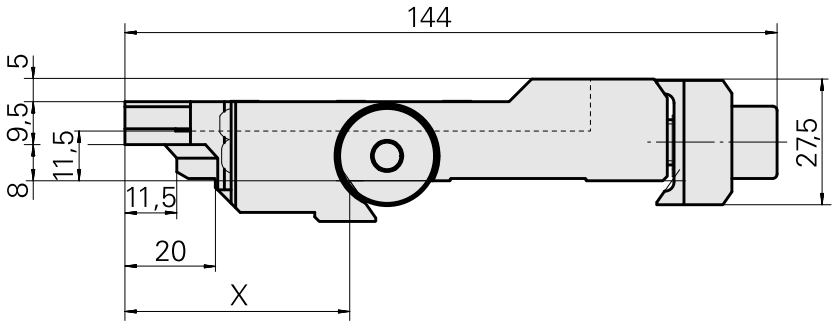


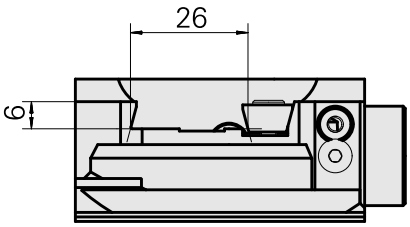


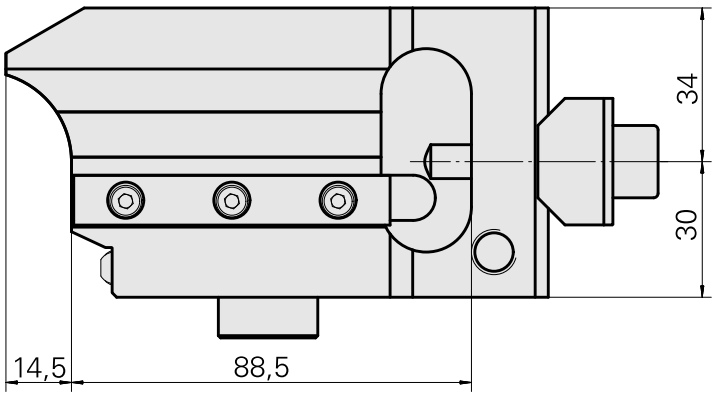


| | |
|---|---|
| X | 49,7 |

## 文件

没有针对此产品的任何下载

## 附件

### 可选附件

其他附件

Screw Nacharb. an 410620.1030

产品ID : 10855317
以前的产品ID : W00013.0046

Lens head screw

产品ID : 10344546
以前的产品ID : 410243.0406

Ball nozzle 8D/M3,5

产品ID : 10174644
以前的产品ID : 474550.0071