mandrin à 3 mors

Données techniques

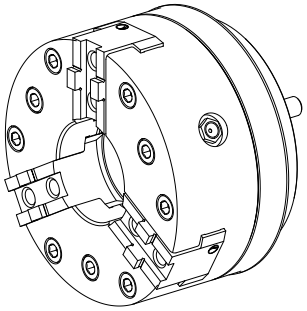

Produits INDEX TRAUB	MS40-6 • MS40P
Passage de broche	40mm
Côté d'usinage	Contre-broche
Fabr. tiers gamme prod.	KFD-HS112/3
Logement de broche	AP72
Fabr. tiers gamme prod.	Roehm

Actuellement, aucun aperçu sur 3 faces n'est disponible pour ce produit

Documents

Aucun téléchargement n'est disponible pour ce produit

Accessoires

Accessoires optionnels

Turcon® Glyd Ring®

Joint traversee d'arbre

ID produit : 10417845
Ancienne ID produit : 479160.0602

Fabr. tiers gamme prod.	N° matériau TSS	Diamètre base rainure	Larg. rainure
Trelleborg		52.5 Millimeter	3.2 Millimeter

Diamètre alésage [mm]	Fabr. tiers gamme prod.
60 Millimeter	Turcon® Glyd Ring®

Joints toriques

Joint

ID produit : 10913241
Ancienne ID produit : 479108.0371

Fabr. tiers gamme prod.	N° matériau TSS	Épaiss. cordon	Fabr. tiers gamme prod.
Trelleborg		1.78 Millimeter	Joint torique

Autres accessoires

Vis cylindrique

ID produit : 10997130
Ancienne ID produit : 410260.0820

Douille filetee

ID produit : 10551192
Ancienne ID produit : M82011.40

INDEX

Dispositif d'alésage

ID produit : 10916716
Ancienne ID produit : 908127.8001