INDEX

车刀架 MS16/MS22 四方头 16x16

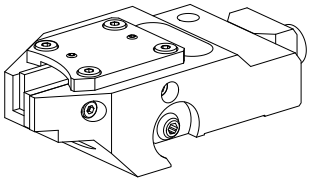

技术特点

MS系列溜板系统	MS16/MS22
驱动装置	非动力式
固定装置**MS**	燕尾槽
冷却	外冷
压力	20 bar
方向	反转
夹具	四方头 16x16
X [mm]	49,7
Y [mm]	–
Z [mm]	14,5
INDEX TRAUB产品	A100 • MS16-6 • MS22-6 • MS22-8 • MS24-6 • MS24-8 • MS16-6 Plus

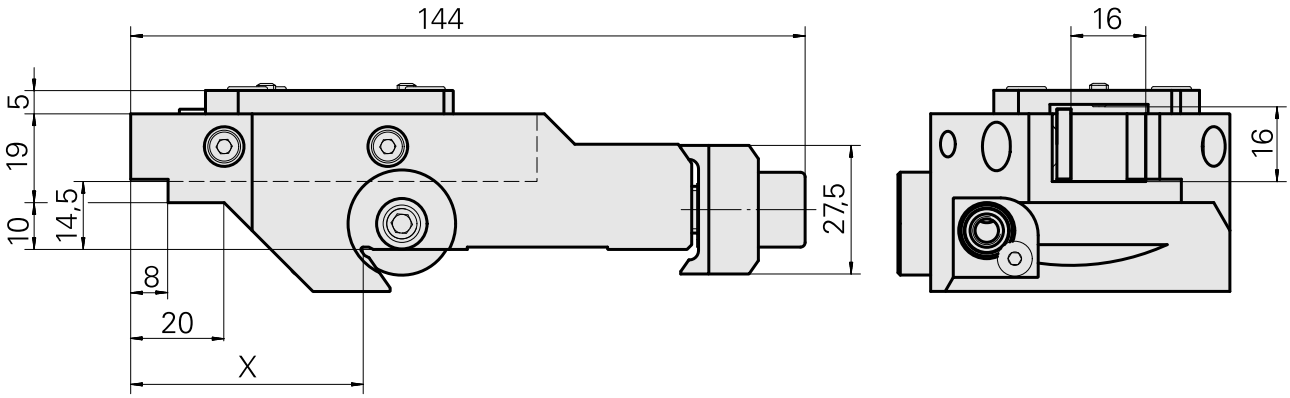

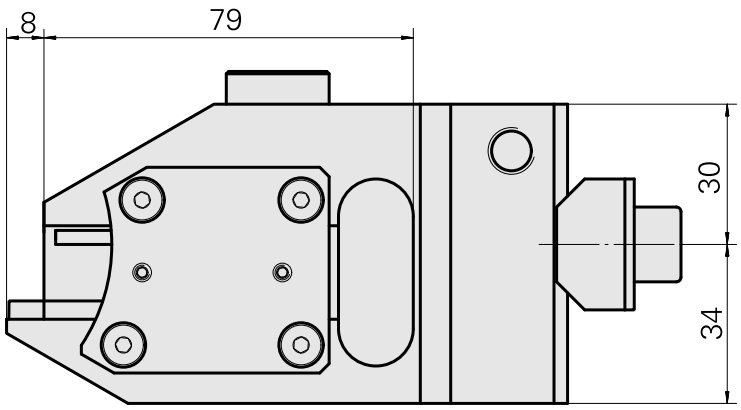

X	49,7

文件

没有针对此产品的任何下载

附件

可选附件

Tool holder accessories

tube, M6x48,45°

产品ID : 10683174
以前的产品ID : W63501.2622

刀座附件类别	夹具
冷却润滑液管	M6

plate, 高度 4 mm

产品ID : 11011909
以前的产品ID : W94060.4806

刀座附件类别	夹具
调整板	四方头 16x16

其他附件

Ball nozzle 12D/M6

产品ID : 10602750
以前的产品ID : 474550.0101

Lens head screw

产品ID : 10344546
以前的产品ID : 410243.0406