INDEX

车刀架 圆棱镜 四方头 12x12

技术特点

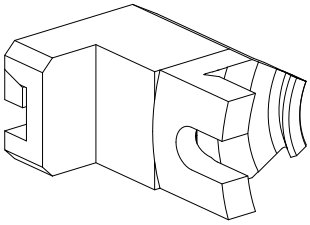

刀柄**TNL**	圆棱镜
驱动装置	非动力式
固定装置**TNL**	中央紧固螺栓
夹具	四方头 12x12
可翻转 **180°**	否
X [mm]	55
Y [mm]	–
Z [mm]	57,5
INDEX TRAUB产品	TNL12 • TNL12.2

备注

只能安装在采用反转方式的副主轴上！

INDEX

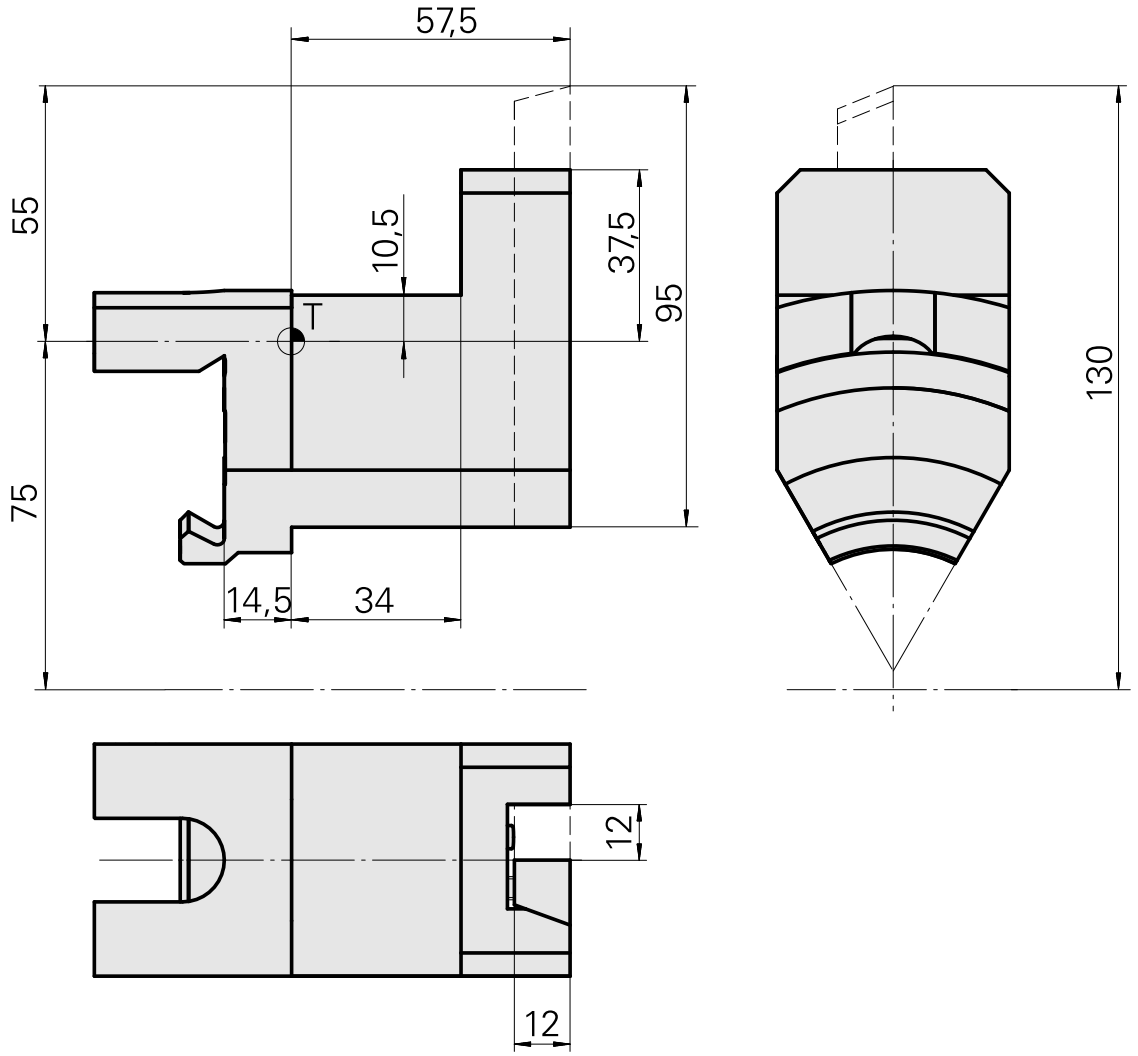

INDEX

文件

没有针对此产品的任何下载