INDEX

WFB 32-20 用于VC.. 1103.., 右，无机械手夹持槽

技术特点

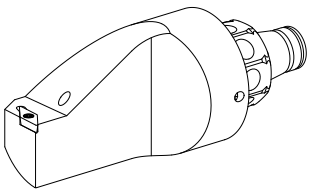

刀座附件类别	WFB 32-20
夹具	用于VC.. 1103..
快换夹头	用于车刀架

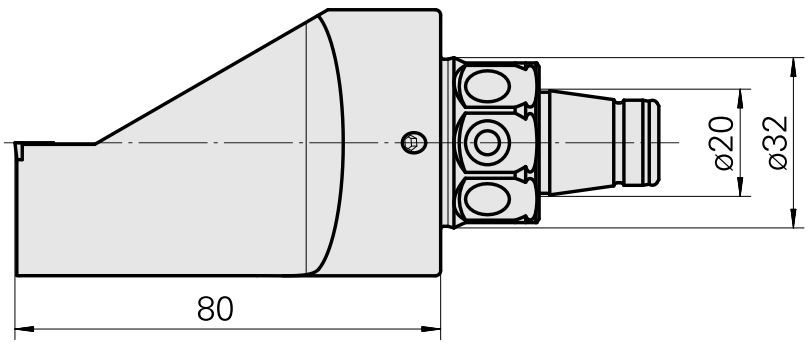

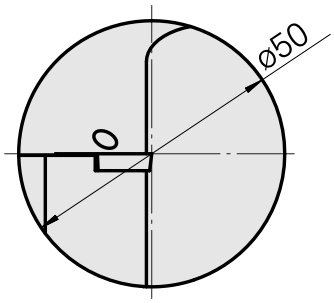

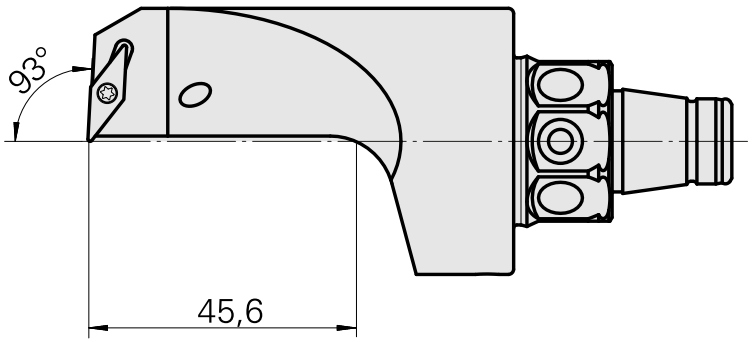

文件

没有针对此产品的任何下载