基本刀架 MS16 钻削溜板 液压膨胀刀柄 D28,5

技术特点

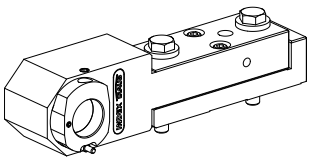

MS系列溜板系统	MS16 钻削溜板
驱动装置	非动力式
固定装置**MS**	W形齿
夹具	液压膨胀刀柄 D28,5
X [mm]	72,5
Y [mm]	–
Z [mm]	–
INDEX TRAUB产品	MS16-6 • MS16-6 Plus

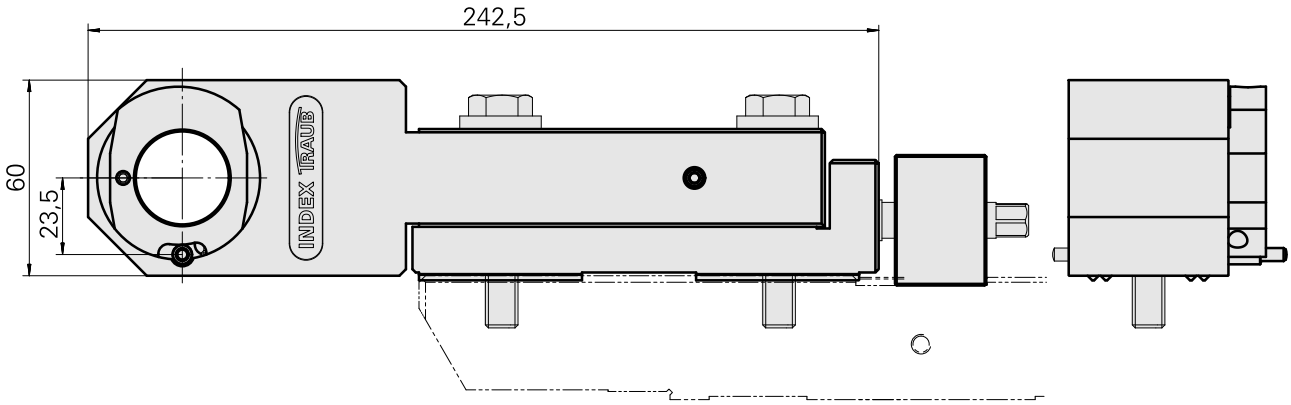

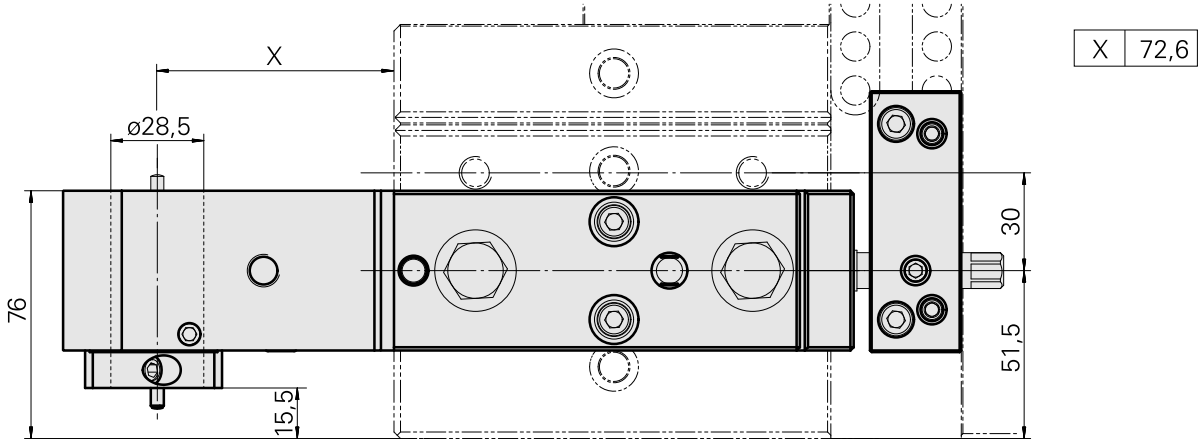

X	72,6

文件

产品提示

DE (pdf)

EN (pdf)

FR (pdf)

FR (pdf)

DE (pdf)

EN (pdf)

附件

可选附件

MS tool holders

堵头

产品ID : 12013851
以前的产品ID :

驱动装置	固定装置MS	X [mm]	Y [mm]
非动力式	锁紧环 D28,5	–	–

Z [mm]
–

检验芯轴

产品ID : 12088616
以前的产品ID :

驱动装置	固定装置MS	X [mm]	Y [mm]
非动力式	锁紧环 D28,5	–	–

Z [mm]	INDEX TRAUB产品
–	MS24-6 • MS16-6 • MS16-6 Plus • MS22-6 • MS22-8

其他附件

Stop

产品ID : 10685423
以前的产品ID : W9991106

Not defined Standard MS22

产品ID : 10132929
以前的产品ID : WM3100.3150F