INDEX

Assembly device

技术特点

刀座附件类别	切削刀具
夹具	Löcher系统

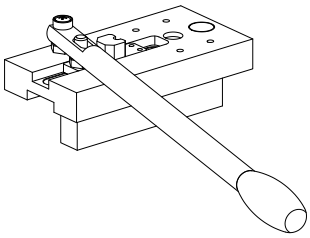

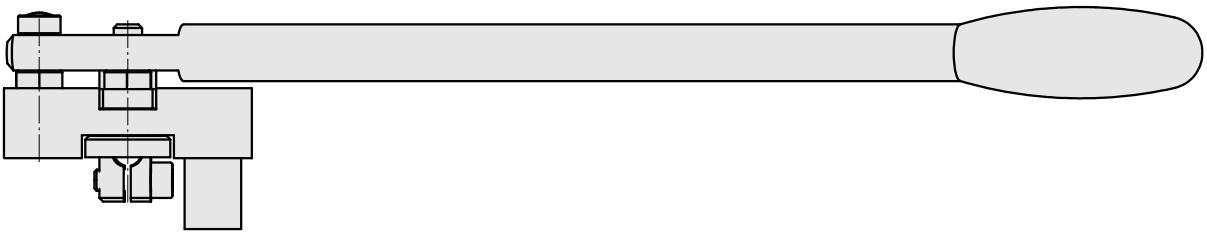

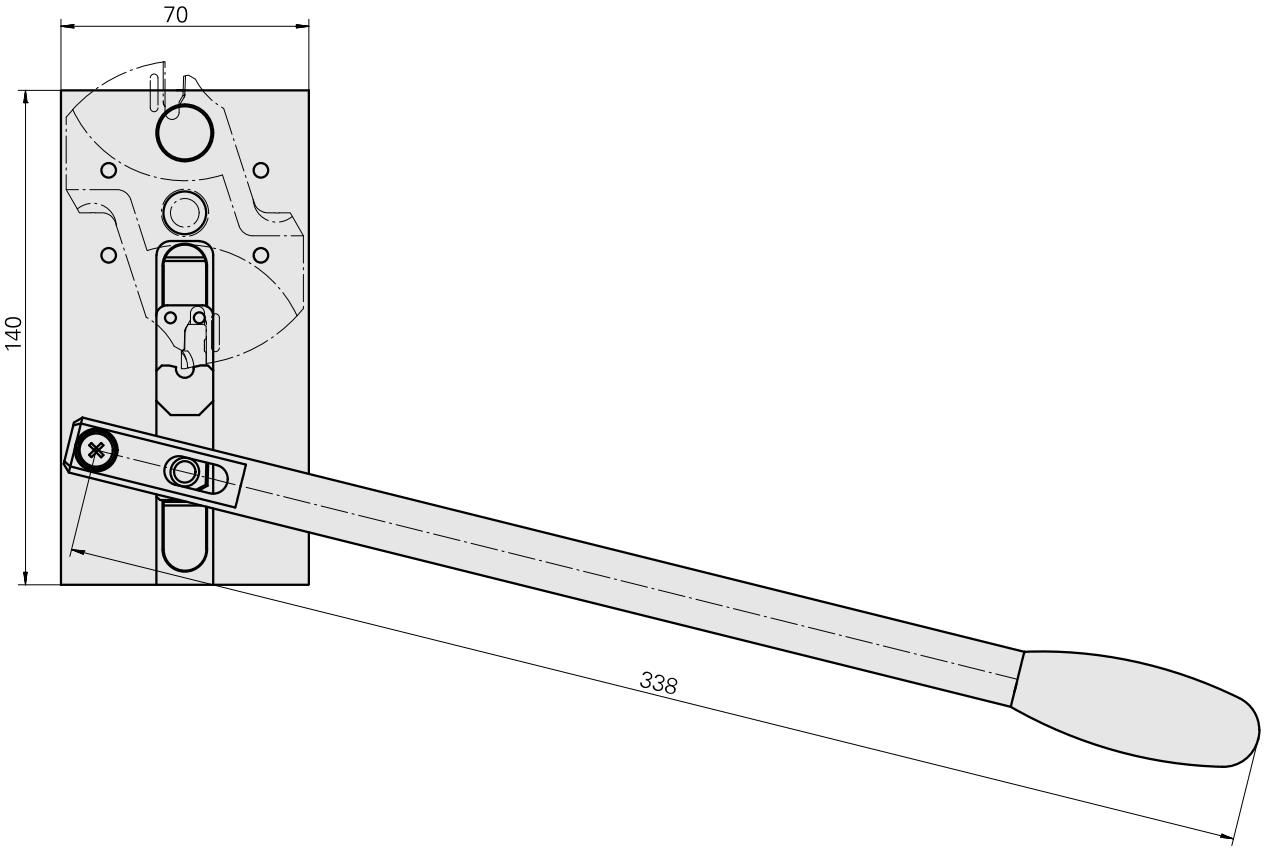

文件

没有针对此产品的任何下载