# ER-Collet chuck for taps ET 1-16 2.24mm

## Données techniques

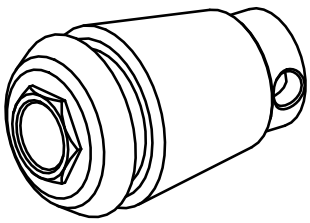

| | |
|---|---|
| **Catégorie d'accessoires PO** | Pince ER pour tarauds |
| **Attachement** | ER16 |
| **Logement d'outils** | 2,24mm |
| **Type de pince de bridage** | ET 1-16 |

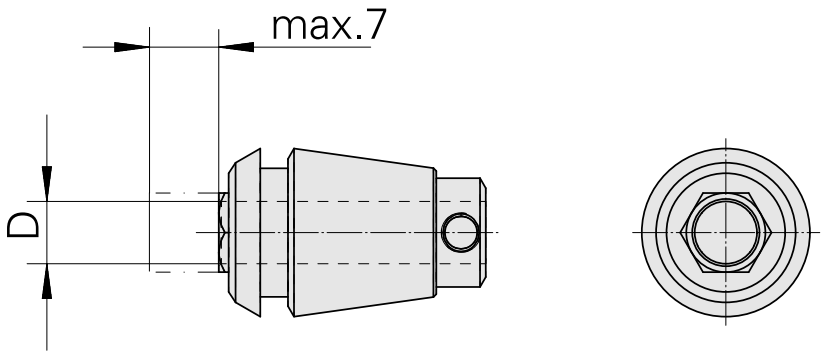

## Documents

Aucun téléchargement n'est disponible pour ce produit