WFB 32-20 Schrumpfaufnahme D6

Technical data

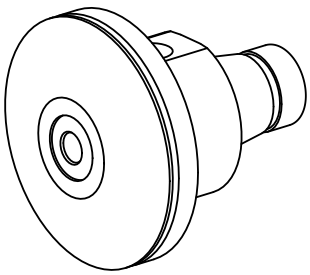

WZH Zubehörkategorie	WFB 32-20
Aufnahme	Schrumpfaufnahme D6
Schnellwechseleinsätze	Schrumpfaufnahme

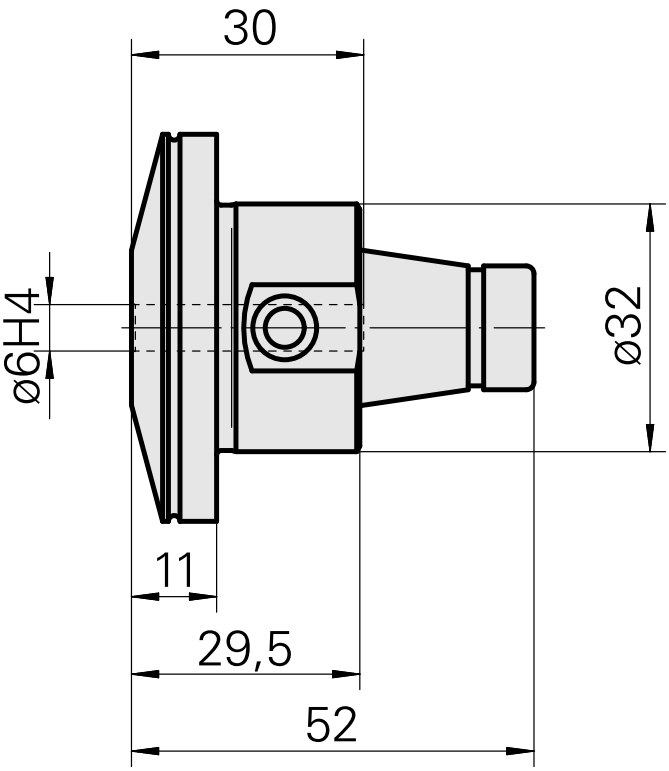

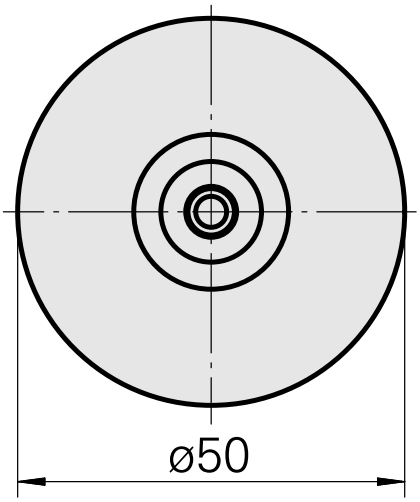

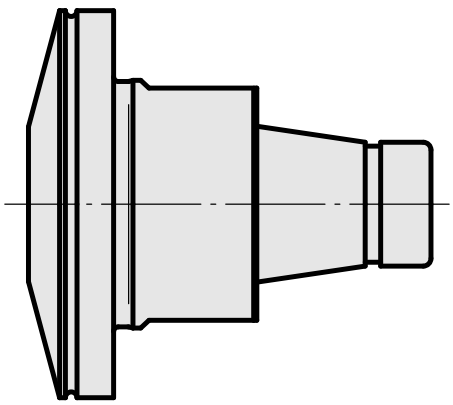

Documents

No downloads available for this product