3-jaw chuck

Caratteristiche tecniche

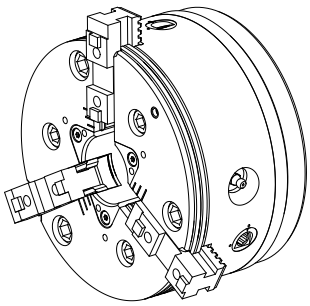

Prodotti INDEX TRAUB	G200.2 • G220 • C200 • R200
Passaggio del mandrino	65mm
Lato di lavorazione	Contromandrino • Mandrino principale
Lin. prod. di altri produtt.	ROTA THW PLUS 165-43 Z140
Attacco mandrino	AP140
Altezza mont. sistema serr.	165
Lin. prod. di altri produtt.	Schunk

Per questo prodotto non è disponibile attualmente una visualizzazione in 3 pagine

Documenti

Non sono disponibili download per questo prodotto

Accessori

Necessario per l'esercizio

drawbar adapter

Id prodotto : 10311423
Id prodotto precedente : 908125.0331