Pinze ER per maschio filettare ET 1-16 1

Caratteristiche tecniche

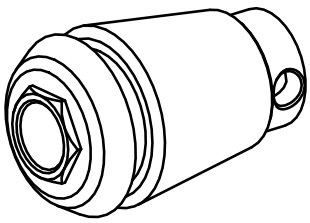

Categoria acces. portautensile	Pinze ER per maschio filettare
Attacco	ER16
Attacco per utensile	1,6mm
Tipo pinza di serraggio	ET 1-16

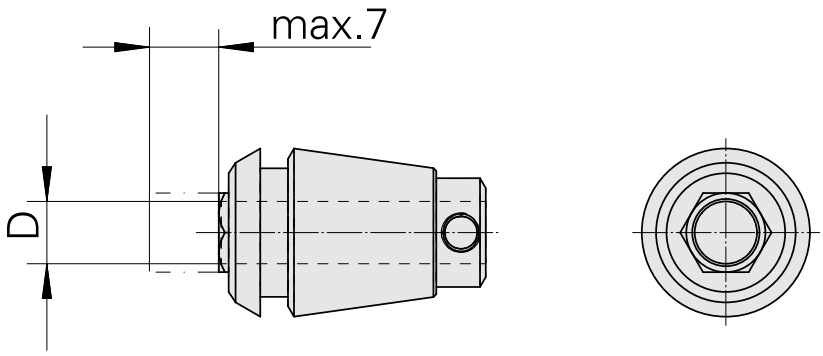

Documenti

Non sono disponibili download per questo prodotto