Voreinst. SK50/Bohrhaltestück D22mm

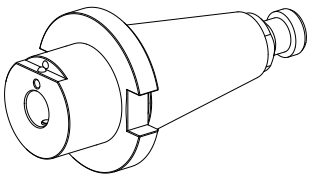

Technische Daten

WZH Zubehörkategorie	Adapter für Voreinstellgeräte
Aufnahme	SK50 für Voreinstellgeräte
Werkzeugaufnahme	Bohrhaltestück D22mm

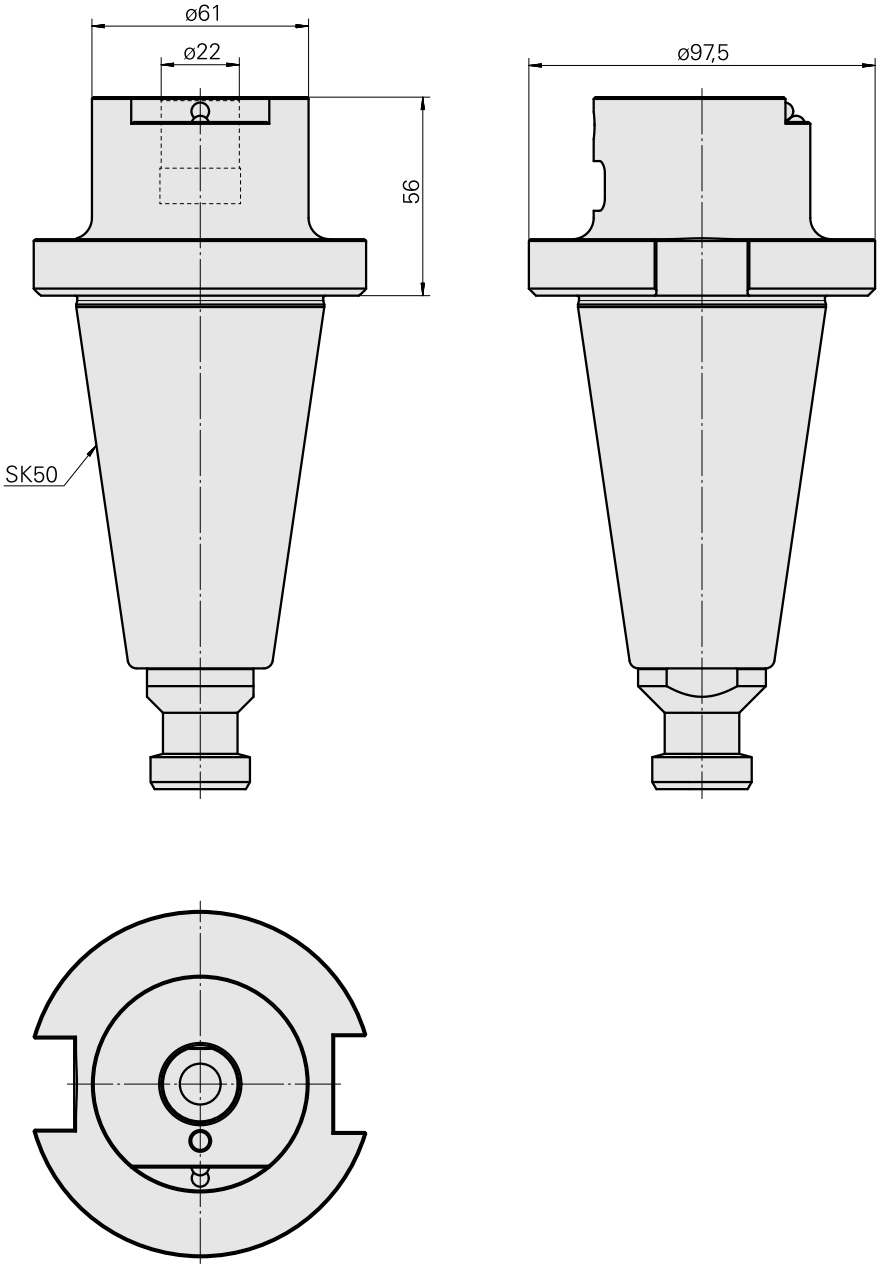

Dokumente

Für dieses Produkt sind keine Downloads vorhanden