INDEX

# 3-jaw chuck

## 技术特点

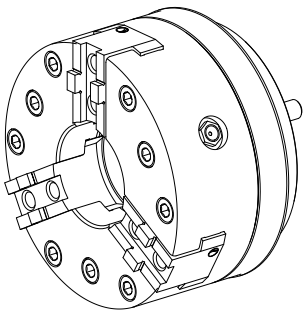

| | |
|---|---|
| **INDEX TRAUB**产品 | MS40-6 • MS40P |
| 主轴通孔 | 40mm |
| 加工端 | 副主轴 |
| 外购生产线 | KFD-HS112/3 |
| 主轴接口 | AP72 |
| 外购生产线 | Roehm |

针对此产品，目前没有3面视图

## 文件

没有针对此产品的任何下载

## 附件

### 可选附件

**Turcon® Glyd Ring®**

#### Shaft packing

产品ID : 10417845
以前的产品ID : 479160.0602

| 外购生产线 | TSS 材料编号 | 槽底直径 | 槽宽 |
|---|---|---|---|
| Trelleborg | | 52.5 Millimeter | 3.2 Millimeter |

| 孔径 [mm] | 外购生产线 |
|---|---|
| 60 Millimeter | Turcon® Glyd Ring® |

**O-Rings**

#### Gasket ring

产品ID : 10913241
以前的产品ID : 479108.0371

| 外购生产线 | TSS 材料编号 | 截面直径 | 外购生产线 |
|---|---|---|---|
| Trelleborg | | 1.78 Millimeter | O形圈 |

其他附件

#### Socket head screw

产品ID : 10997130
以前的产品ID : 410260.0820

#### Threaded bush

产品ID : 10551192
以前的产品ID : M82011.40

INDEX

## Boring fixture

产品ID : 10916716
以前的产品ID : 908127.8001