Pinça de aperto 1212E/F16 Ø=13,00

Características técnicas

De momento, não estão definidas quaisquer características técnicas complementares para esse produto

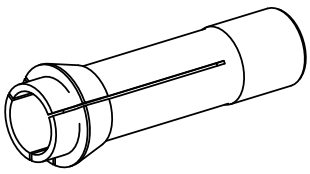

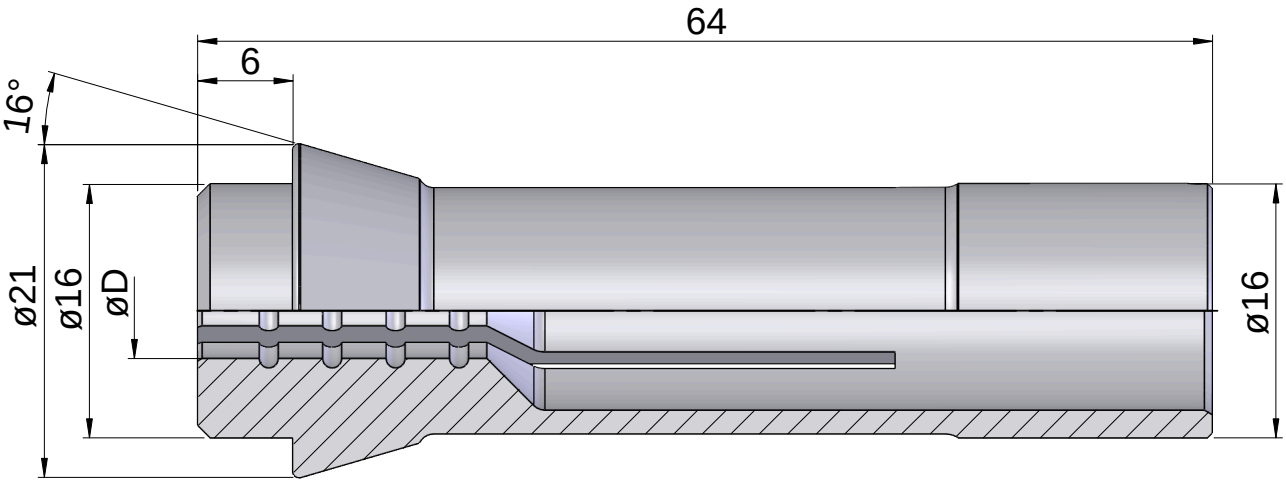

Documentos

Não há downloads disponíveis para este produto