Disp di preregolazione

Caratteristiche tecniche

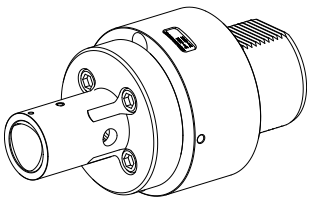

Categoria acces. portautensile	Adattatore disp. preregolaz.
Attacco	D80 per preimpostazione
Attacco per utensile	CAPTO C5

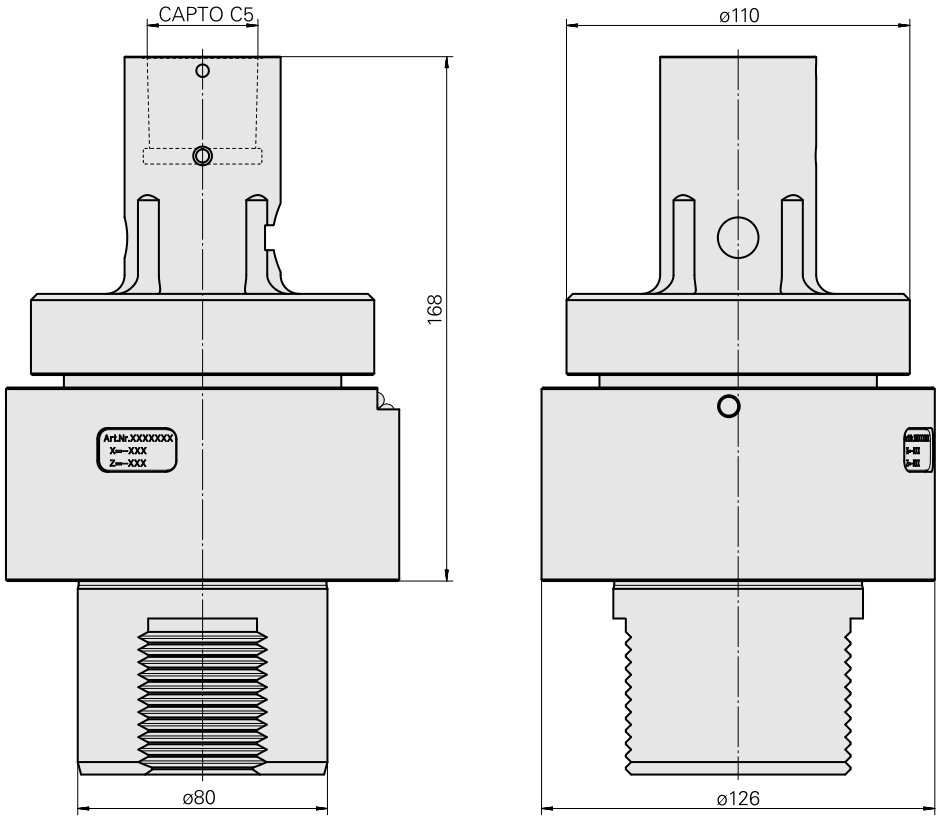

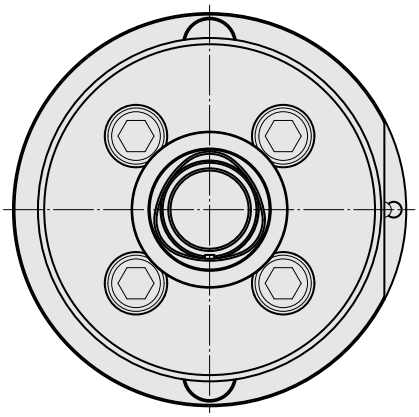

Documenti

Non sono disponibili download per questo prodotto