Bussola di guida T229 Ø=3,00

Caratteristiche tecniche

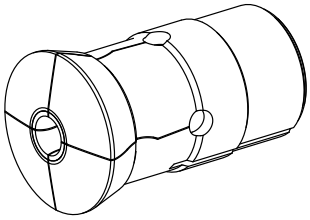

Altezza mont. sistema serr.	T229
Lin. prod. di altri produtt.	
Tipo di serraggio	Con inserto HM
Diametro nominale (mm)	3 Millimeter
Metodo di serraggio	Serraggio esterno
Modello pinza di serraggio	regolabile
Variante pinza di serraggio	Scanalatura a S
Lin. prod. di altri produtt.	Schlenker

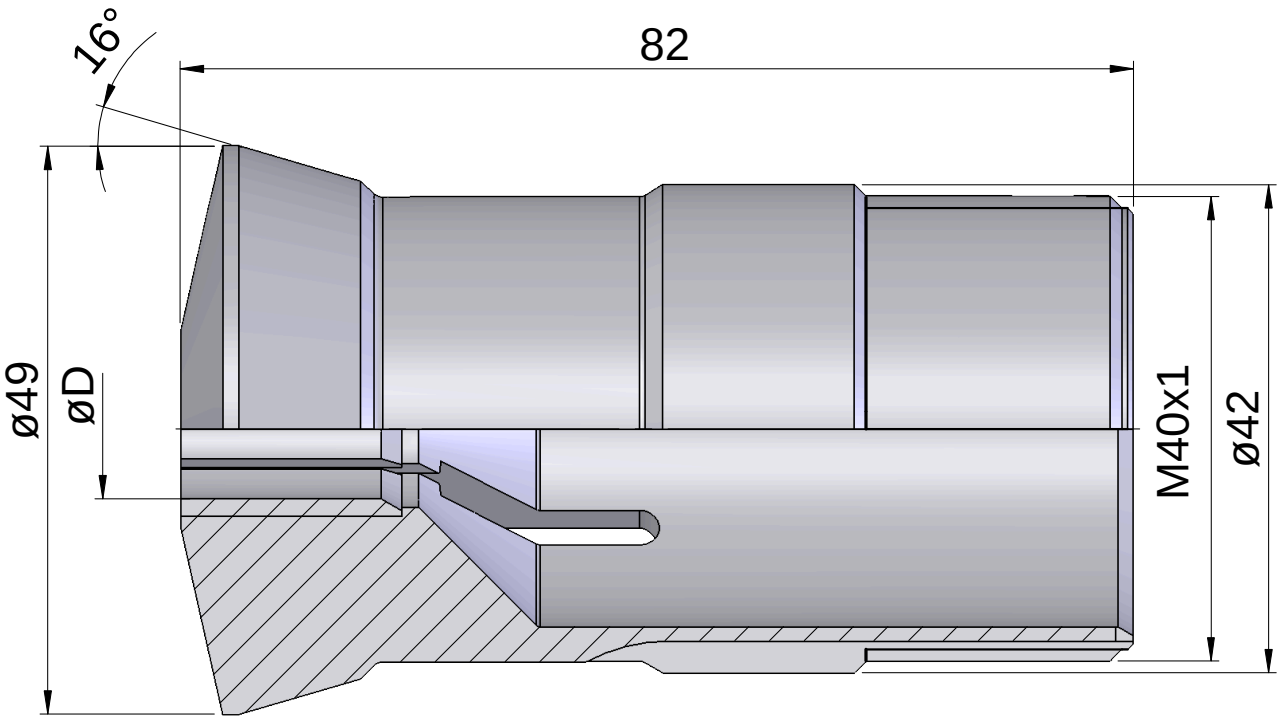

Documenti

Non sono disponibili download per questo prodotto