INDEX

Bussola di guida T223 Ø=5,00

Caratteristiche tecniche

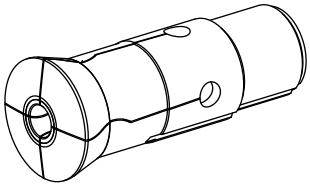

Altezza mont. sistema serr.	T223
Lin. prod. di altri produtt.	
Tipo di serraggio	Con inserto HM
Diametro nominale (mm)	5 Millimeter
Metodo di serraggio	Serraggio esterno
Modello pinza di serraggio	regolabile
Variante pinza di serraggio	Scanalatura a S
Lin. prod. di altri produtt.	Schlenker

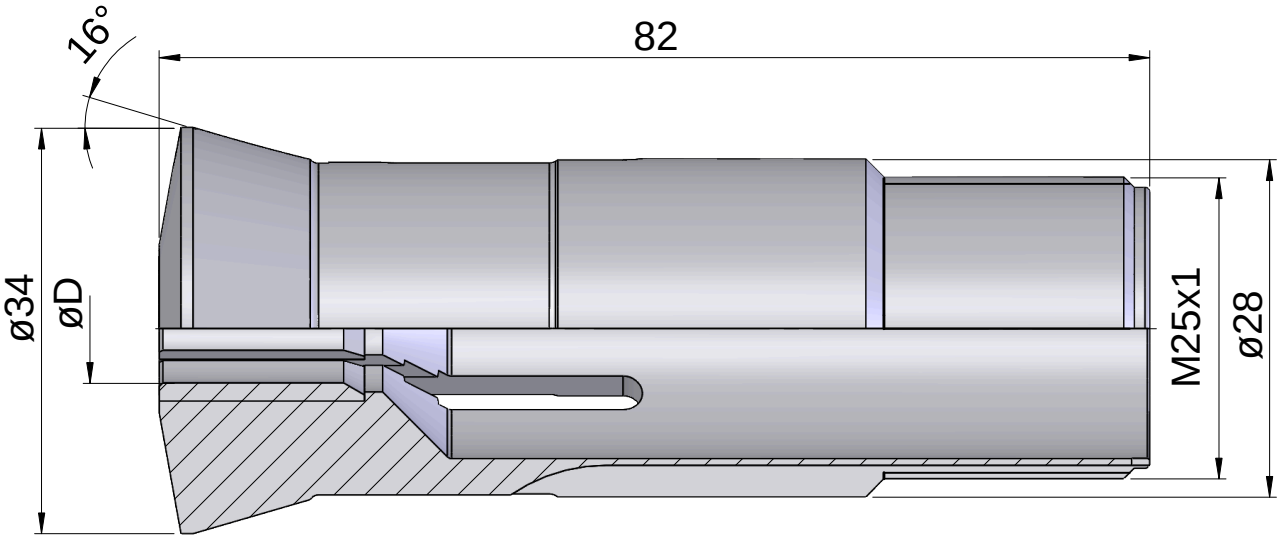

Documenti

Non sono disponibili download per questo prodotto