Bussola di guida T229 Ø=12,00

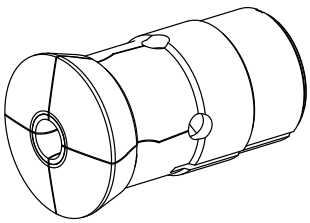

Caratteristiche tecniche

Altezza mont. sistema serr.	T229 Axfix
Lin. prod. di altri produtt.	
Tipo di serraggio	Con inserto HM
Diametro nominale (mm)	12 Millimeter
Metodo di serraggio	Serraggio esterno
Modello pinza di serraggio	Programmabile (Axfix)
Variante pinza di serraggio	Scanalatura a S
Lin. prod. di altri produtt.	Schlenker

Istruzioni

con boccola

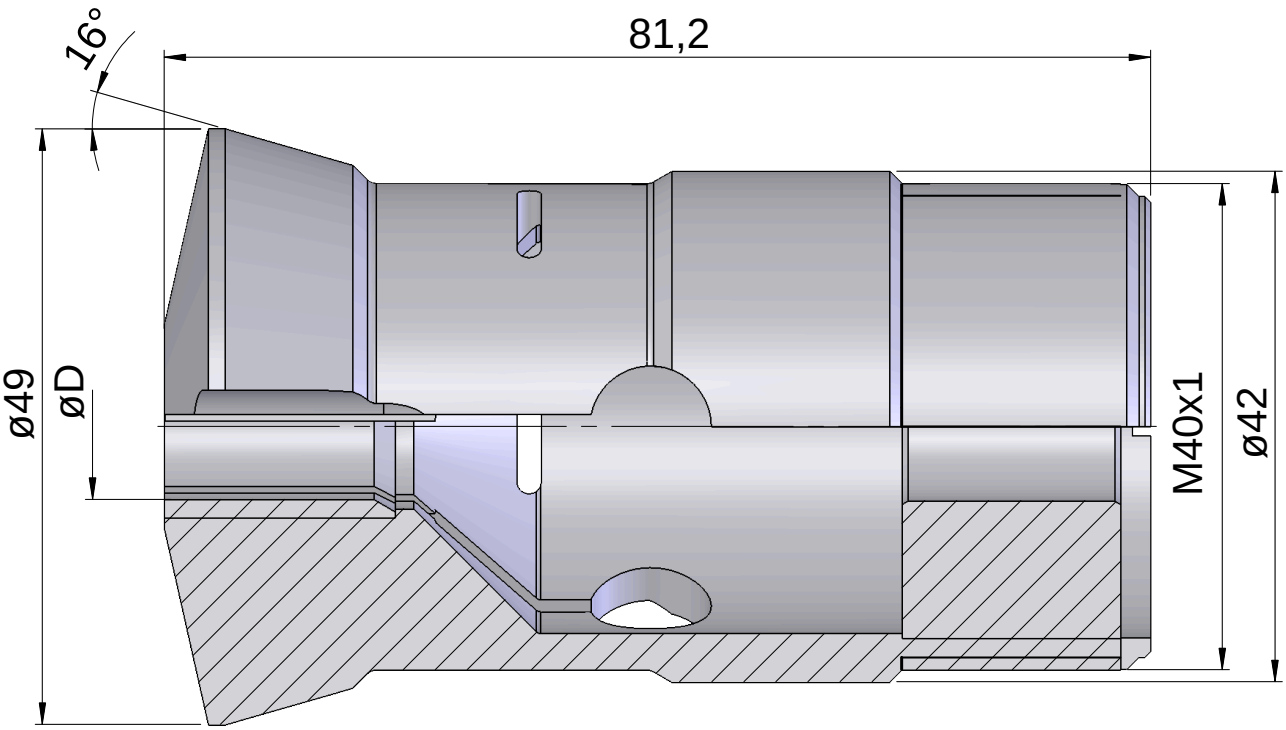
16°
81,2
ø49
øD
M40x1
ø42

Documenti

Non sono disponibili download per questo prodotto