INDEX

Adattatore

Caratteristiche tecniche

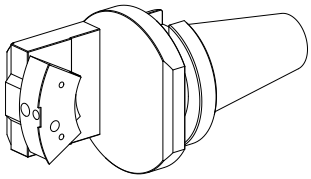

Categoria acces. portautensile	Adattatore disp. preregolaz.
Attacco	SK50
Attacco per utensile	Attacco prisma conico TNL12

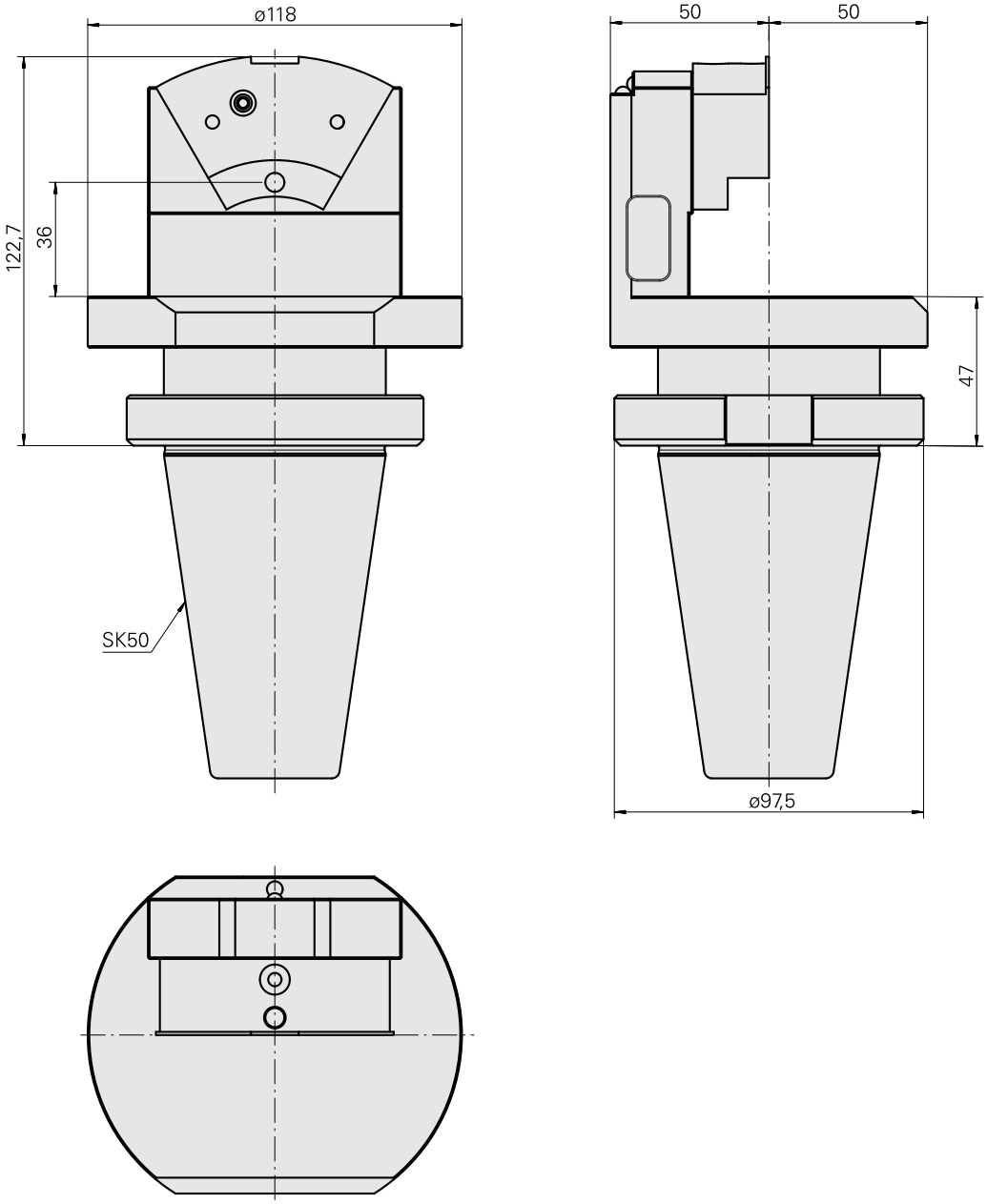

Documenti

Non sono disponibili download per questo prodotto