Flangia di comando

Caratteristiche tecniche

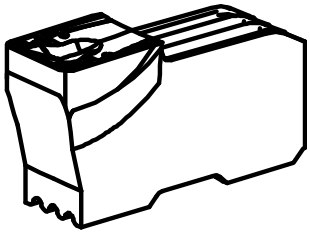

Categoria acces. portautensile	Utensili da taglio
Attacco	Sistema Löcher

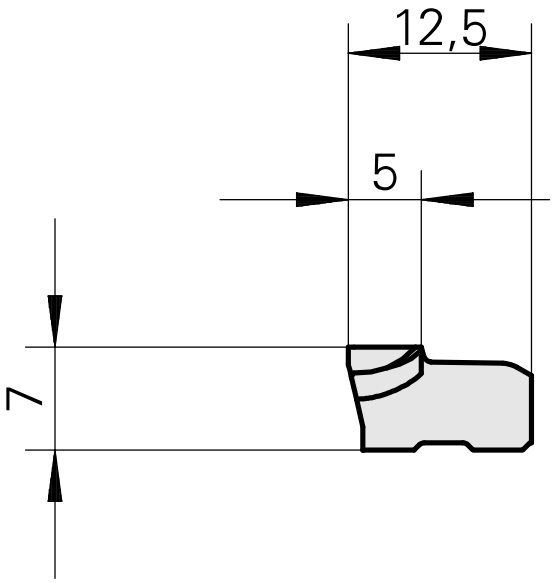



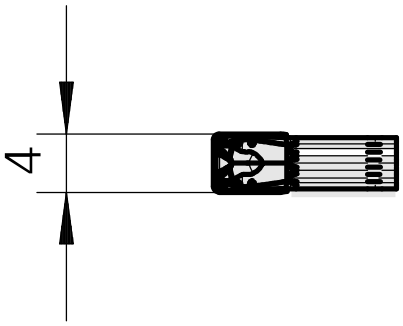

Documenti

Non sono disponibili download per questo prodotto