Supporto portapezzo KPS 45 Quadrato 16x1

Caratteristiche tecniche

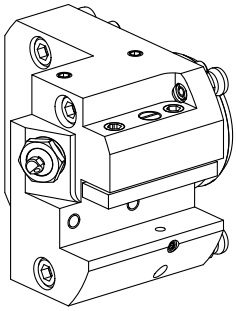

Gambo KPS	KPS 45
Azionamento	non azionato
Raffreddamento	esterno e interno
Attacco	Quadrato 16x16
Pressione	80 bar
X [mm]	57
Y [mm]	–
Z [mm]	45,5
Prodotti INDEX TRAUB	TNL32-11 • TNL32

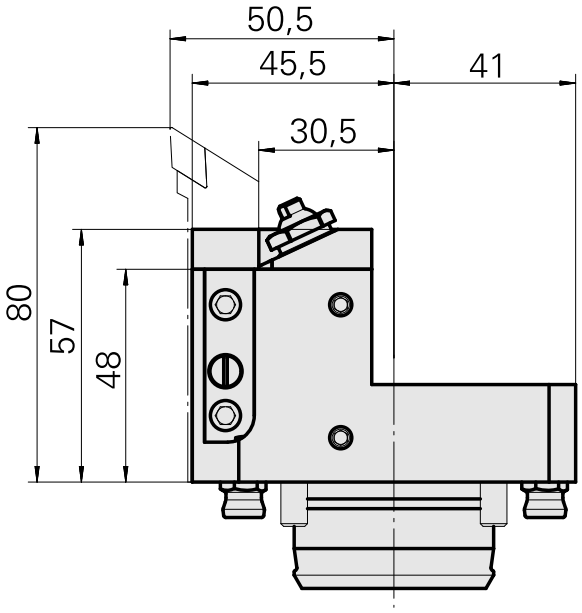

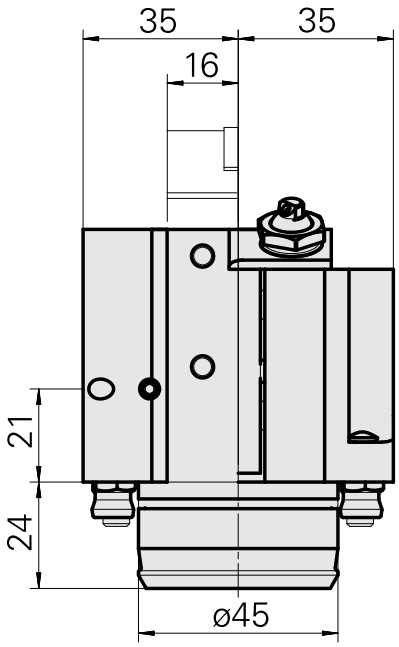

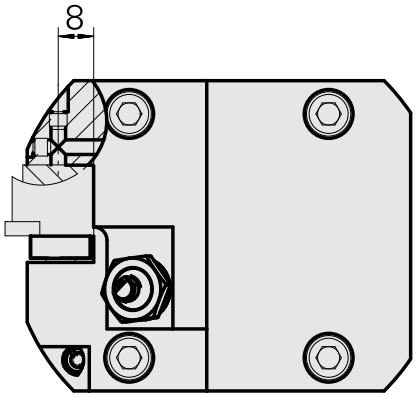

Documenti

Non sono disponibili download per questo prodotto

Accessori

Accessori opzionali

Altri accessori

[Bussola 10 D x 6 D x 12,5]

Id prodotto : 10670360
Id prodotto precedente : W67530.0824

[Vite ad incavo M14x1]

Id prodotto : 10105238
Id prodotto precedente : W67530.0818

[Ugello Kugel D10 - Bohrung D2 40°]

Id prodotto : 10072335
Id prodotto precedente : 910693