WFB 20-12 Attacco calettamento caldo D4, versione bipezzo

Caratteristiche tecniche

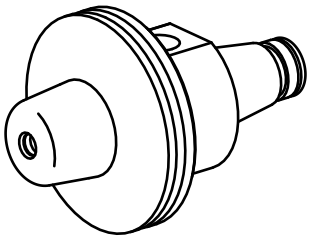

Categoria acces. portautensile	WFB 20-12
Attacco	Attacco calettamento caldo D4
Accessorio per cambio rapido	attacco caletta. a caldo

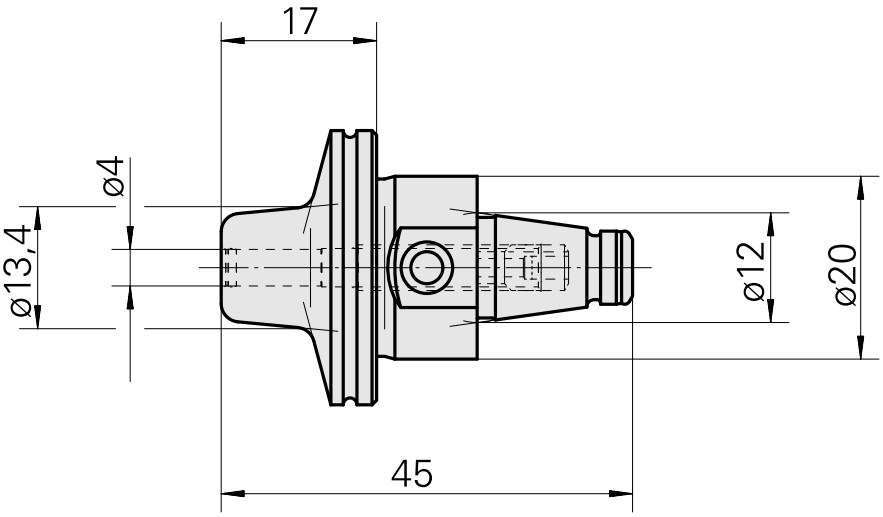

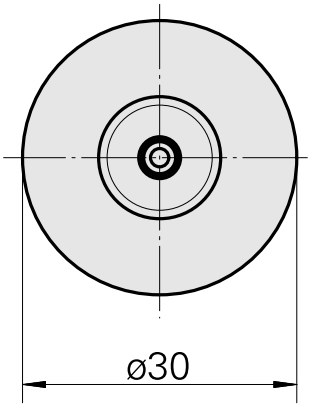

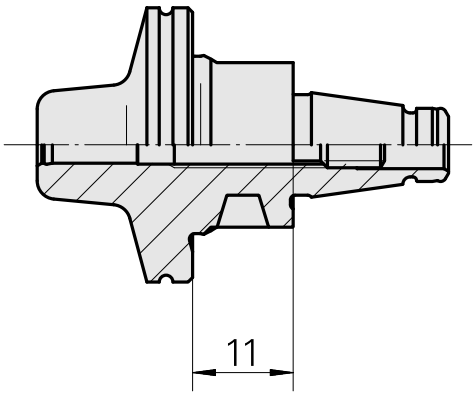

Documenti

Non sono disponibili download per questo prodotto

Accessori

Accessori opzionali

Altri accessori

Vite di regolazione M 5x10

Id prodotto : 10674886
Id prodotto precedente : 326793