INDEX

Portapunte VDI 20 ER40, Forma E4

Caratteristiche tecniche

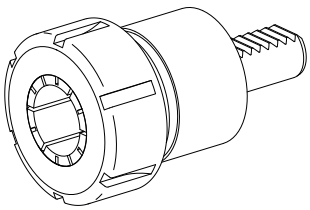

Gambo VDI	VDI 20
Azionamento	non azionato
Fissaggio VDI	nessuno
Raffreddamento	interno
Pressione	20 bar
Attacco	ER40
ruotabile di 180°	no
Data carrier	controllare foro dell'attacco
X [mm]	66,5
Y [mm]	–
Z [mm]	–

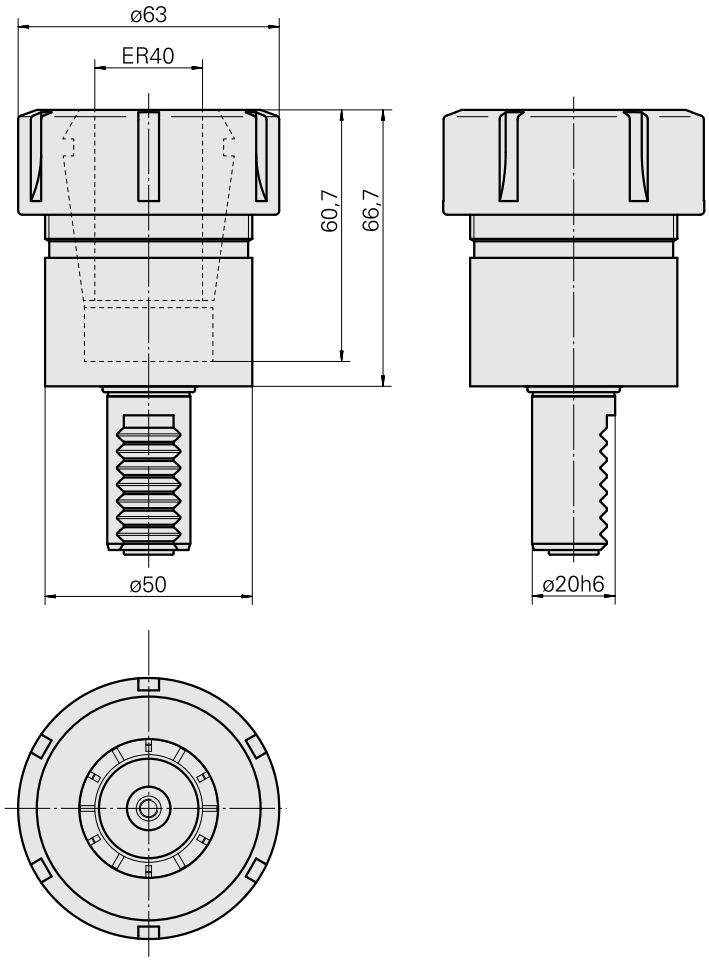

Documenti

Schede prodotto

DE (pdf)

FR (pdf)

EN (pdf)

Accessori

Necessario per l'esercizio

Chiave

Id prodotto : 10474438
Id prodotto precedente : 490219.0401

Categoria acces. portautensile	Attacco	Tipo pinza di serraggio	Tipo dado di serraggio
Attrezzo per pinze di serrag.	ER40	ER 40	Filettatura interna
Strumento per pinze Chiave dado di serraggio			

Accessori opzionali

Tool holder accessories

Dado di serraggio

Id prodotto : 11029703
Id prodotto precedente : 901939.0401

Categoria acces. portautensile	Attacco	Tipo pinza di serraggio	Tipo dado di serraggio
Dado di serraggio	ER40	ER 40	Filettatura interna

Altri accessori

Pinza di serraggio

Id prodotto : 10146045
Id prodotto precedente : 901930.4---