INDEX

# Bucha de guia T223 Ø=7,00

## Características técnicas

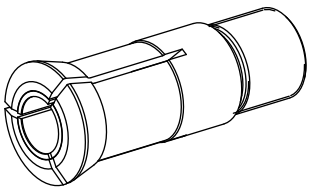

| | |
|---|---|
| **Dimensão disp. fixação** | T223 |
| **Lin. prod. de outr. fabricant.** | |
| **Tipo de fixação** | Com inserto HM |
| **Diâmetro nominal (mm)** | 7 Millimeter |
| **Método de fixação** | Fixação externa |
| **Tipo de pinça de fixação** | ajustável |
| **Variante de pinça de fixação** | Fendas vulcanizadas (Standard) |
| **Lin. prod. de outr. fabricant.** | Schlenker |

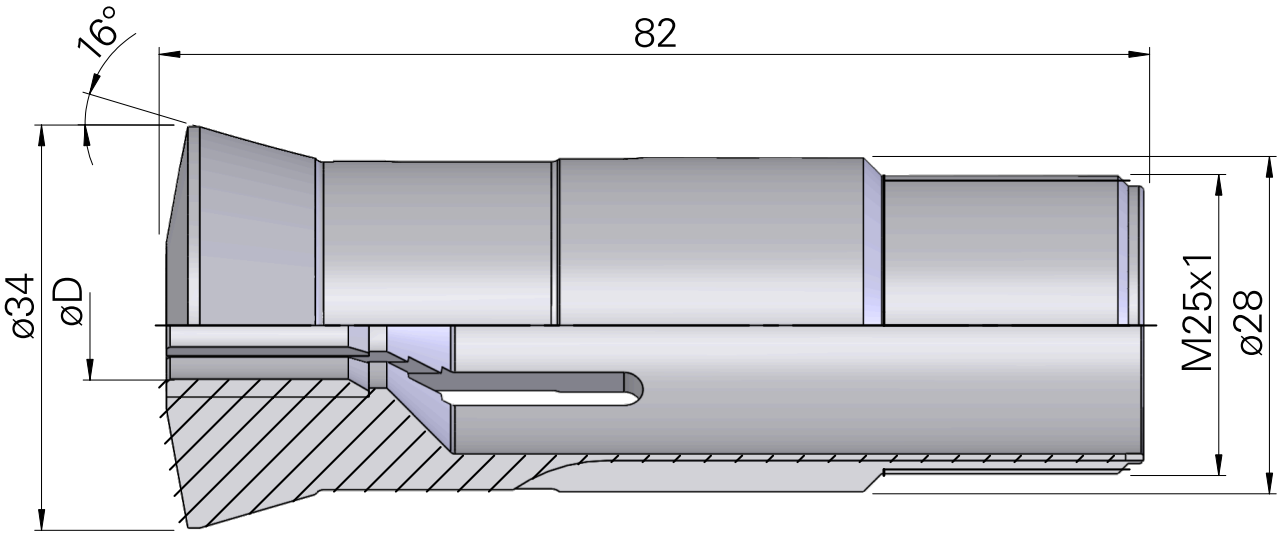

## Documentos

Não há downloads disponíveis para este produto