10888980
W9990347

INDEX

Dado di serraggio, per alimentazione interna lubrorefrigerante

Caratteristiche tecniche

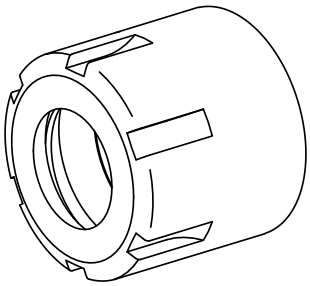

Categoria acces. portautensile	Dado di serraggio
Attacco	ER16
Tipo pinza di serraggio	ER 16
Tipo dado di serraggio	Filetta. interna diam. ridotto

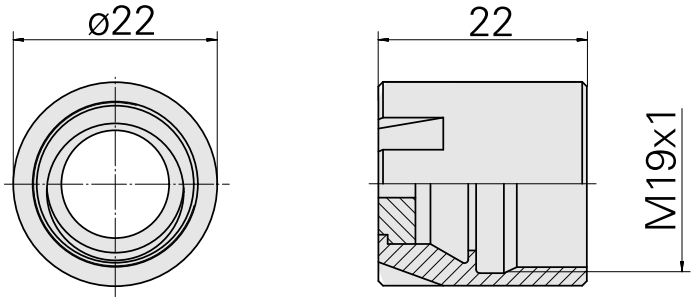

Documenti

Non sono disponibili download per questo prodotto