collet insert

技术特点

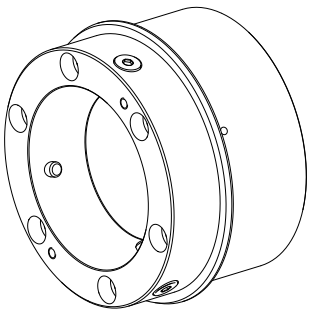

INDEX TRAUB产品	MS52-6.3
主轴通孔	52mm
加工端	主主轴
外购产品特点	模块化
外购生产线	SPANNTOP nova卡盘
主轴接口	AP133
夹具尺寸	SK65
外购生产线	Hainbuch

针对此产品，目前没有3面视图

文件

没有针对此产品的任何下载

附件

可选附件

其他附件

Wechselvorrichtung MQ65 RD manuell

产品ID : 10614886
以前的产品ID : 900465.8201

Spannmittelbaugröße	Hersteller Produktlinie	Spannmethode	Hersteller Produktlinie
SK65	SPANNTOP nova Futter • SPANNTOP mini Futter	Außenspannung	Hainbuch

Wechselvorrichtung pneum.

产品ID : 10646742
以前的产品ID : 900480.8261

Spannmittelbaugröße	Hersteller Produktlinie	Spannausführung	Spannmethode
SK65	SPANNTOP nova Futter • SPANNTOP mini Futter • TOPlus Futter	Pneumatisch	Außenspannung
Hersteller Produktlinie			
Hainbuch			

Clamping head SK65 D=25,00mm

产品ID : 10806555
以前的产品ID : 900465.2500

Spannmittelbaugröße	Hersteller Produktlinie	Spannausführung	Nenndurchmesser
SK65	SPANNTOP nova Futter	gerillt	25 Millimeter
Spannmethode	Hersteller Produktlinie		
Außenspannung	Hainbuch		

Clamping head SK65 D=26,00mm

产品ID : 10991722
以前的产品ID : 900465.2600

Spannmittelbaugröße	Hersteller Produktlinie	Spannausführung	Nenndurchmesser
SK65	SPANNTOP nova Futter	gerillt	26 Millimeter
Spannmethode	**Hersteller Produktlinie**		
Außenspannung	Hainbuch		

Clamping head SK65 D=27,00mm

产品ID : 10756684
以前的产品ID : 900465.2700

Spannmittelbaugröße	Hersteller Produktlinie	Spannausführung	Nenndurchmesser
SK65	SPANNTOP nova Futter	gerillt	27 Millimeter
Spannmethode	**Hersteller Produktlinie**		
Außenspannung	Hainbuch		

Clamping head SK65 D=28,00mm

产品ID : 10342545
以前的产品ID : 900465.2800

Spannmittelbaugröße	Hersteller Produktlinie	Spannausführung	Nenndurchmesser
SK65	SPANNTOP nova Futter	gerillt	28 Millimeter
Spannmethode	**Hersteller Produktlinie**		
Außenspannung	Hainbuch		

Clamping head SK65 D=29,00mm

产品ID : 10385913
以前的产品ID : 900465.2900

Spannmittelbaugröße	Hersteller Produktlinie	Spannausführung	Nenndurchmesser
SK65	SPANNTOP nova Futter	gerillt	29 Millimeter
Spannmethode	**Hersteller Produktlinie**		
Außenspannung	Hainbuch		

Clamping head SK65 D=30,00mm

产品ID : 10642391
以前的产品ID : 900465.3000

Spannmittelbaugröße	Hersteller Produktlinie	Spannausführung	Nenndurchmesser
SK65	SPANNTOP nova Futter	gerillt	30 Millimeter
Spannmethode	**Hersteller Produktlinie**		
Außenspannung	Hainbuch		

Clamping head SK65 D=31,00mm

产品ID : 10479992
以前的产品ID : 900465.3100

Spannmittelbaugröße	Hersteller Produktlinie	Spannausführung	Nenndurchmesser
SK65	SPANNTOP nova Futter	gerillt	31 Millimeter
Spannmethode	**Hersteller Produktlinie**		
Außenspannung	Hainbuch		

Clamping head SK65 D=32,00mm

产品ID : 10050145
以前的产品ID : 900465.3200

Spannmittelbaugröße	Hersteller Produktlinie	Spannausführung	Nenndurchmesser
SK65	SPANNTOP nova Futter	gerillt	32 Millimeter
Spannmethode	**Hersteller Produktlinie**		
Außenspannung	Hainbuch		

Clamping head SK65 D=33,00mm

产品ID : 10881990
以前的产品ID : 900465.3300

Spannmittelbaugröße	Hersteller Produktlinie	Spannausführung	Nenndurchmesser
SK65	SPANNTOP nova Futter	gerillt	33 Millimeter
Spannmethode	**Hersteller Produktlinie**		
Außenspannung	Hainbuch		

Clamping head SK65 D=34,00mm

产品ID : 10788415
以前的产品ID : 900465.3400

Spannmittelbaugröße	Hersteller Produktlinie	Spannausführung	Nenndurchmesser
SK65	SPANNTOP nova Futter	gerillt	34 Millimeter
Spannmethode	**Hersteller Produktlinie**		
Außenspannung	Hainbuch		

Clamping head SK65 D=35,00mm

产品ID : 10071696
以前的产品ID : 900465.3500

Spannmittelbaugröße	Hersteller Produktlinie	Spannausführung	Nenndurchmesser
SK65	SPANNTOP nova Futter	gerillt	35 Millimeter
Spannmethode	**Hersteller Produktlinie**		
Außenspannung	Hainbuch		

Clamping head SK65 D=36,00mm

产品ID : 10518620
以前的产品ID : 900465.3600

Spannmittelbaugröße	Hersteller Produktlinie	Spannausführung	Nenndurchmesser
SK65	SPANNTOP nova Futter	gerillt	36 Millimeter
Spannmethode	**Hersteller Produktlinie**		
Außenspannung	Hainbuch		

Clamping head SK65 D=37,00mm

产品ID : 10813265
以前的产品ID : 900465.3700

Spannmittelbaugröße	Hersteller Produktlinie	Spannausführung	Nenndurchmesser
SK65	SPANNTOP nova Futter	gerillt	37 Millimeter
Spannmethode	**Hersteller Produktlinie**		
Außenspannung	Hainbuch		

Clamping head SK65 D=38,00mm

产品ID : 11041276
以前的产品ID : 900465.3800

Spannmittelbaugröße	Hersteller Produktlinie	Spannausführung	Nenndurchmesser
SK65	SPANNTOP nova Futter	gerillt	38 Millimeter
Spannmethode	**Hersteller Produktlinie**		
Außenspannung	Hainbuch		

Clamping head SK65 D=39,00mm

产品ID : 11017041
以前的产品ID : 900465.3900

Spannmittelbaugröße	Hersteller Produktlinie	Spannausführung	Nenndurchmesser
SK65	SPANNTOP nova Futter	gerillt	39 Millimeter
Spannmethode	**Hersteller Produktlinie**		
Außenspannung	Hainbuch		

Clamping head SK65 D=40,00mm

产品ID : 10827589
以前的产品ID : 900465.4000

夹具尺寸	外购生产线	夹紧型式	名义直径（mm）
SK65	SPANNTOP nova卡盘	开槽	40 Millimeter
夹紧方法	**外购生产线**		
外部夹紧	Hainbuch		

Clamping head SK65 D=41,00mm

产品ID : 10487283
以前的产品ID : 900465.4100

夹具尺寸	外购生产线	夹紧型式	名义直径（mm）
SK65	SPANNTOP nova卡盘	开槽	41 Millimeter
夹紧方法	**外购生产线**		
外部夹紧	Hainbuch		

Clamping head SK65 D=42,00mm

产品ID : 10948181
以前的产品ID : 900465.4200

夹具尺寸	外购生产线	夹紧型式	名义直径（mm）
SK65	SPANNTOP nova卡盘	开槽	42 Millimeter
夹紧方法	外购生产线		
外部夹紧	Hainbuch		

Spannkopf SK65 D=43,00mm

产品ID : 10185590
以前的产品ID : 900465.4300

夹具尺寸	外购生产线	夹紧型式	名义直径（mm）
SK65	SPANNTOP nova卡盘	开槽	43 Millimeter
夹紧方法	外购生产线		
外部夹紧	Hainbuch		

Spannkopf SK65 D=44,00mm

产品ID : 10364976
以前的产品ID : 900465.4400

夹具尺寸	外购生产线	夹紧型式	名义直径（mm）
SK65	SPANNTOP nova卡盘	开槽	44 Millimeter
夹紧方法	外购生产线		
外部夹紧	Hainbuch		

Spannkopf SK65 D=45,00mm

产品ID : 10323021
以前的产品ID : 900465.4500

夹具尺寸	外购生产线	夹紧型式	名义直径（mm）
SK65	SPANNTOP nova卡盘	开槽	45 Millimeter
夹紧方法	外购生产线		
外部夹紧	Hainbuch		

Spannkopf SK65 D=46,00mm

产品ID : 10702916
以前的产品ID : 900465.4600

夹具尺寸	外购生产线	夹紧型式	名义直径（mm）
SK65	SPANNTOP nova卡盘	开槽	46 Millimeter
夹紧方法	外购生产线		
外部夹紧	Hainbuch		

Spannkopf SK65 D=47,00mm

产品ID : 10596424
以前的产品ID : 900465.4700

夹具尺寸	外购生产线	夹紧型式	名义直径（mm）
SK65	SPANNTOP nova卡盘	开槽	47 Millimeter
夹紧方法	外购生产线		
外部夹紧	Hainbuch		

Spannkopf SK65 D=48,00mm

产品ID : 10701027
以前的产品ID : 900465.4800

夹具尺寸	外购生产线	夹紧型式	名义直径（mm）
SK65	SPANNTOP nova卡盘	开槽	48 Millimeter
夹紧方法	外购生产线		
外部夹紧	Hainbuch		

Spannkopf SK65 D=49,00mm

产品ID : 10700083
以前的产品ID : 900465.4900

夹具尺寸	外购生产线	夹紧型式	名义直径（mm）
SK65	SPANNTOP nova卡盘	开槽	49 Millimeter
夹紧方法	外购生产线		
外部夹紧	Hainbuch		

Spannkopf SK65 D=50,00mm

产品ID : 10430168
以前的产品ID : 900465.5000

夹具尺寸	外购生产线	夹紧型式	名义直径（mm）
SK65	SPANNTOP nova卡盘	开槽	50 Millimeter
夹紧方法	外购生产线		
外部夹紧	Hainbuch		

Spannkopf SK65 D=51,00mm

产品ID : 11007896
以前的产品ID : 900465.5100

夹具尺寸	外购生产线	夹紧型式	名义直径（mm）
SK65	SPANNTOP nova卡盘	开槽	51 Millimeter
夹紧方法	外购生产线		
外部夹紧	Hainbuch		

Spannkopf SK65 D=52,00mm

产品ID : 10117777
以前的产品ID : 900465.5200

夹具尺寸	外购生产线	夹紧型式	名义直径（mm）
SK65	SPANNTOP nova卡盘	开槽	52 Millimeter
夹紧方法	外购生产线		
外部夹紧	Hainbuch		

Tete de serrage SK65 D=5,00mm

产品ID : 10282816
以前的产品ID : 900465.0500

夹具尺寸	外购生产线	夹紧型式	名义直径（mm）
SK65	SPANNTOP nova卡盘	开槽	5 Millimeter
夹紧方法	外购生产线		
外部夹紧	Hainbuch		

Tete de serrage SK65 D=6,00mm

产品ID : 10391389
以前的产品ID : 900465.0600

夹具尺寸	外购生产线	夹紧型式	名义直径（mm）
SK65	SPANNTOP nova卡盘	开槽	6 Millimeter
夹紧方法	外购生产线		
外部夹紧	Hainbuch		

Tete de serrage SK65 D=7,00mm

产品ID : 10335417
以前的产品ID : 900465.0700

夹具尺寸	外购生产线	夹紧型式	名义直径（mm）
SK65	SPANNTOP nova卡盘	开槽	7 Millimeter
夹紧方法	外购生产线		
外部夹紧	Hainbuch		

Tete de serrage SK65 D=8,00mm

产品ID : 10147578
以前的产品ID : 900465.0800

夹具尺寸	外购生产线	夹紧型式	名义直径（mm）
SK65	SPANNTOP nova卡盘	开槽	8 Millimeter
夹紧方法	外购生产线		
外部夹紧	Hainbuch		

Tete de serrage SK65 D=9,00mm

产品ID : 10535985
以前的产品ID : 900465.0900

夹具尺寸	外购生产线	夹紧型式	名义直径（mm）
SK65	SPANNTOP nova卡盘	开槽	9 Millimeter
夹紧方法	外购生产线		
外部夹紧	Hainbuch		

Tete de serrage SK65 D=10,00mm

产品ID : 10482936
以前的产品ID : 900465.1000

夹具尺寸	外购生产线	夹紧型式	名义直径（mm）
SK65	SPANNTOP nova卡盘	开槽	10 Millimeter
夹紧方法	外购生产线		
外部夹紧	Hainbuch		

Tete de serrage SK65 D=11,00mm

产品ID : 10482288
以前的产品ID : 900465.1100

夹具尺寸	外购生产线	夹紧型式	名义直径（mm）
SK65	SPANNTOP nova卡盘	开槽	11 Millimeter
夹紧方法	外购生产线		
外部夹紧	Hainbuch		

Tete de serrage SK65 D=12,00mm

产品ID : 11050855
以前的产品ID : 900465.1200

夹具尺寸	外购生产线	夹紧型式	名义直径（mm）
SK65	SPANNTOP nova卡盘	开槽	12 Millimeter
夹紧方法	外购生产线		
外部夹紧	Hainbuch		

Tete de serrage SK65 D=13,00mm

产品ID : 10464997
以前的产品ID : 900465.1300

夹具尺寸	外购生产线	夹紧型式	名义直径（mm）
SK65	SPANNTOP nova卡盘	开槽	13 Millimeter
夹紧方法	外购生产线		
外部夹紧	Hainbuch		

Tete de serrage SK65 D=14,00mm

产品ID : 10930602
以前的产品ID : 900465.1400

夹具尺寸	外购生产线	夹紧型式	名义直径（mm）
SK65	SPANNTOP nova卡盘	开槽	14 Millimeter
夹紧方法	外购生产线		
外部夹紧	Hainbuch		

Tete de serrage SK65 D=15,00mm

产品ID : 10174520
以前的产品ID : 900465.1500

夹具尺寸	外购生产线	夹紧型式	名义直径（mm）
SK65	SPANNTOP nova卡盘	开槽	15 Millimeter
夹紧方法	外购生产线		
外部夹紧	Hainbuch		

Tete de serrage SK65 D=16,00mm

产品ID : 10630545
以前的产品ID : 900465.1600

夹具尺寸	外购生产线	夹紧型式	名义直径（mm）
SK65	SPANNTOP nova卡盘	开槽	16 Millimeter
夹紧方法	外购生产线		
外部夹紧	Hainbuch		

Tete de serrage SK65 D=17,00mm

产品ID : 10691868
以前的产品ID : 900465.1700

夹具尺寸	外购生产线	夹紧型式	名义直径（mm）
SK65	SPANNTOP nova卡盘	开槽	17 Millimeter
夹紧方法	外购生产线		
外部夹紧	Hainbuch		

Tete de serrage SK65 D=18,00mm

产品ID : 10303296
以前的产品ID : 900465.1800

夹具尺寸	外购生产线	夹紧型式	名义直径（mm）
SK65	SPANNTOP nova卡盘	开槽	18 Millimeter
夹紧方法	外购生产线		
外部夹紧	Hainbuch		

Tete de serrage SK65 D=19,00mm

产品ID : 10393834
以前的产品ID : 900465.1900

夹具尺寸	外购生产线	夹紧型式	名义直径（mm）
SK65	SPANNTOP nova卡盘	开槽	19 Millimeter
夹紧方法	外购生产线		
外部夹紧	Hainbuch		

Tete de serrage SK65 D=20,00mm

产品ID : 10554430
以前的产品ID : 900465.2000

夹具尺寸	外购生产线	夹紧型式	名义直径（mm）
SK65	SPANNTOP nova卡盘	开槽	20 Millimeter
夹紧方法	外购生产线		
外部夹紧	Hainbuch		

Tete de serrage SK65 D=21,00mm

产品ID : 10554471
以前的产品ID : 900465.2100

夹具尺寸	外购生产线	夹紧型式	名义直径（mm）
SK65	SPANNTOP nova卡盘	开槽	21 Millimeter
夹紧方法	外购生产线		
外部夹紧	Hainbuch		

Tete de serrage SK65 D=22,00mm

产品ID : 10381560
以前的产品ID : 900465.2200

夹具尺寸	外购生产线	夹紧型式	名义直径（mm）
SK65	SPANNTOP nova卡盘	开槽	22 Millimeter
夹紧方法	外购生产线		
外部夹紧	Hainbuch		

Tete de serrage SK65 D=23,00mm

产品ID : 10741026
以前的产品ID : 900465.2300

夹具尺寸	外购生产线	夹紧型式	名义直径（mm）
SK65	SPANNTOP nova卡盘	开槽	23 Millimeter
夹紧方法	外购生产线		
外部夹紧	Hainbuch		

Tete de serrage SK65 D=24,00mm

产品ID : 10229489
以前的产品ID : 900465.2400

夹具尺寸	外购生产线	夹紧型式	名义直径（mm）
SK65	SPANNTOP nova卡盘	开槽	24 Millimeter
夹紧方法	外购生产线		
外部夹紧	Hainbuch		

HAINBUCH Éléments de serrage

Tete de serrage

产品ID : 10471355
以前的产品ID : 900465.1850

夹具尺寸	外购生产线	夹紧型式	名义直径（mm）
SK65	SPANNTOP nova卡盘	开槽	18.5 Millimeter
夹紧方法	外购生产线		
外部夹紧	Hainbuch		

其他附件

Grundkörper 52

产品ID : 10489742
以前的产品ID : 900452.8001

Schraube-Zyl 12.9 M 8x85 4762

产品ID : 11051534
以前的产品ID : 410260.0885