# Testa di serraggio Top40 D=40,00mm

## Caratteristiche tecniche

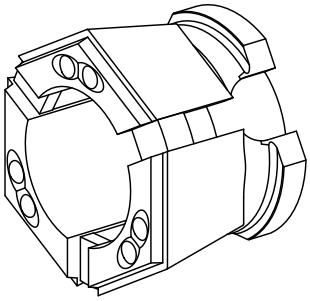

| | |
|---|---|
| **Altezza mont. sistema serr.** | SK40 |
| **Lin. prod. di altri produtt.** | Mandrino TOPlus |
| **Tipo di serraggio** | scanalato |
| **Diametro nominale (mm)** | 40 Millimeter |
| **Metodo di serraggio** | Serraggio esterno |
| **Lin. prod. di altri produtt.** | Hainbuch |

Per questo prodotto non è disponibile attualmente una visualizzazione in 3 pagine

## Documenti

Non sono disponibili download per questo prodotto