INDEX

Guide bush

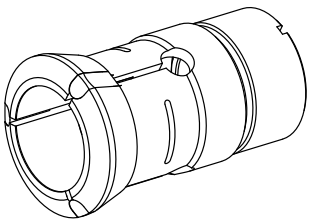

技术特点

夹具尺寸	T229 Axfix
外购生产线	
夹紧型式	带硬质合金附件
名义直径（mm）	14 Millimeter
夹紧方法	外部夹紧
夹头型式	可编程 (Axfix)
夹头类型	槽经硫化处理（Stdrd）
外购生产线	Schlenker

备注

带衬套

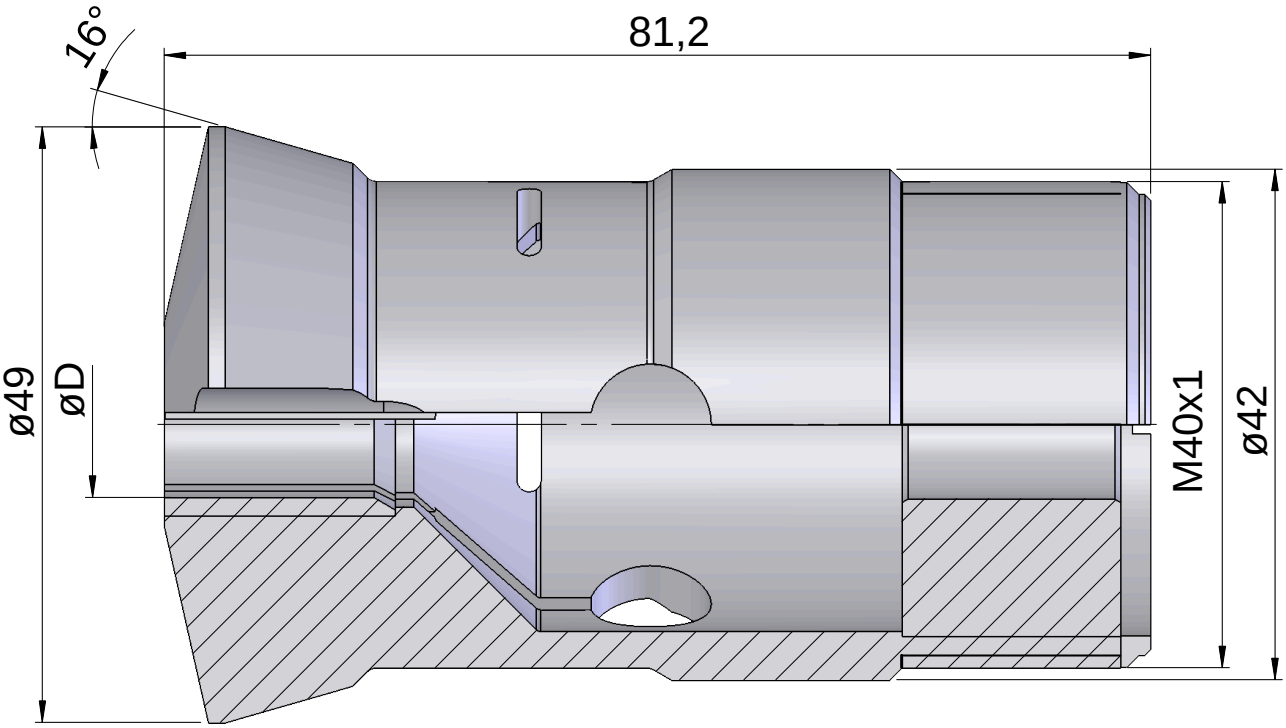
16°
81,2
ø49
øD
M40x1
ø42

文件

没有针对此产品的任何下载