Butee

Données techniques

Actuellement, aucune caractéristique technique supplémentaire n'est enregistrée pour ce produit

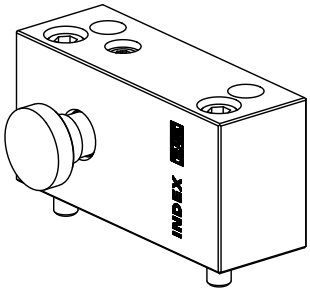

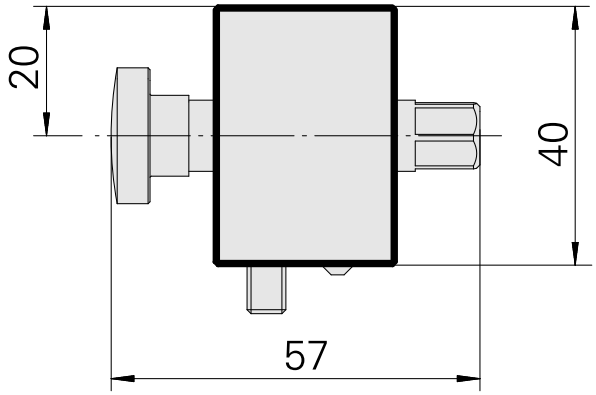

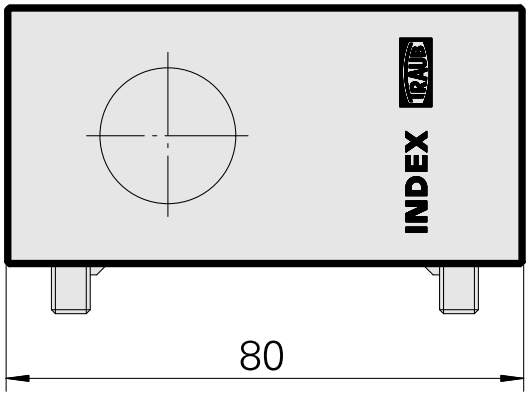

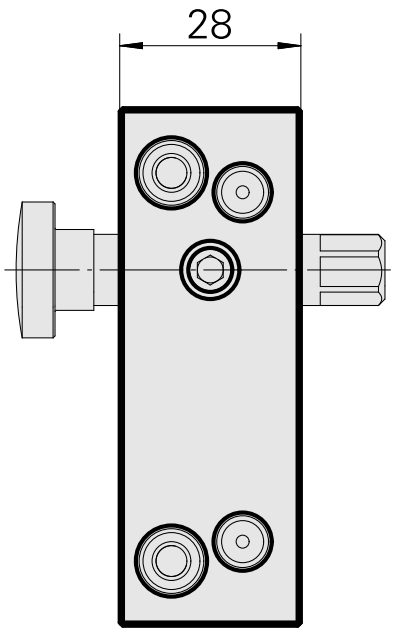

Documents

Aucun téléchargement n'est disponible pour ce produit