Flangia di bloccaggio inserti Quadrato 1, regolabile in direzione Y

Caratteristiche tecniche

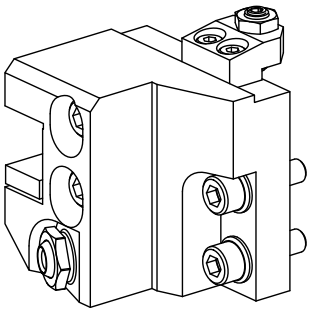

Azionamento	non azionato
Raffreddamento	esterno
Pressione	80 bar
Senso di rotazione	Rotazione destrorsa
Attacco	Quadrato 16x16
X [mm]	46
Y [mm]	–
Z [mm]	22
Prodotti INDEX TRAUB	MS16-6 • MS16-6 Plus

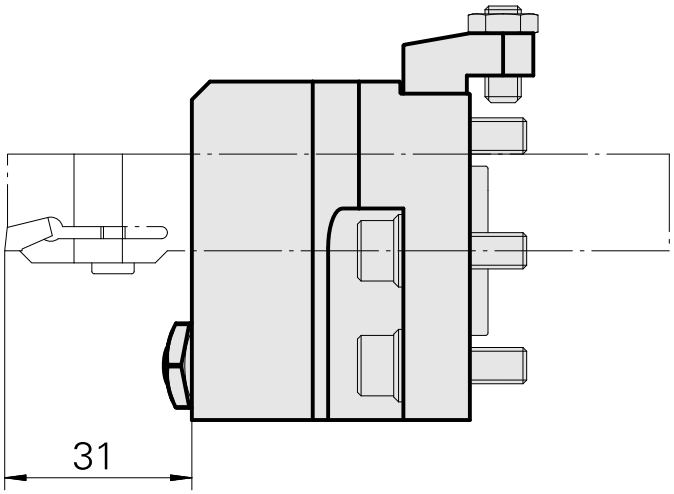

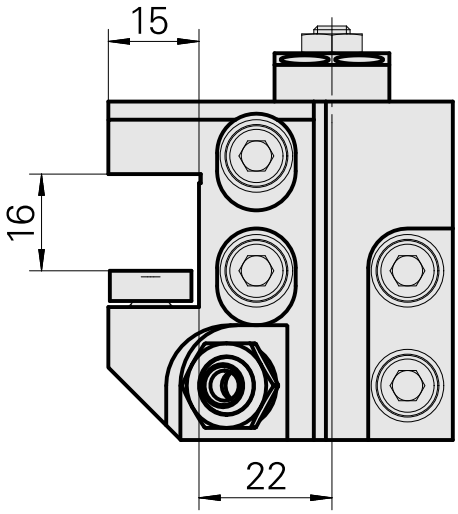

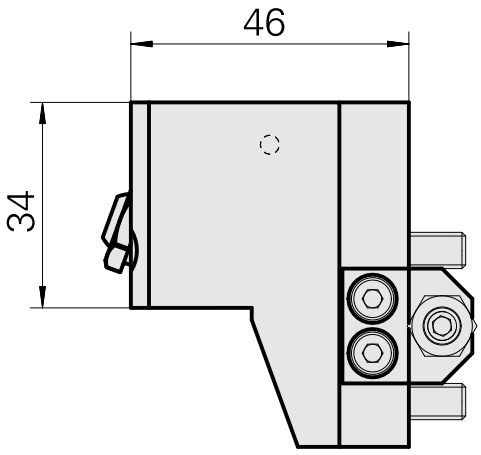

Documenti

Non sono disponibili download per questo prodotto

Accessori

Accessori opzionali

Altri accessori

Ugello Palla

Id prodotto : 11031912
Id prodotto precedente : W67500.3208

Ugello M6 mit D1,6

Id prodotto : 10147428
Id prodotto precedente : W00019.0216

Vite ad incavo M14x1

Id prodotto : 10105238
Id prodotto precedente : W67530.0818

Bussola 10 D x 6 D x 12,5

Id prodotto : 10670360
Id prodotto precedente : W67530.0824