INDEX

Portapunte VDI 20 ER16

Caratteristiche tecniche

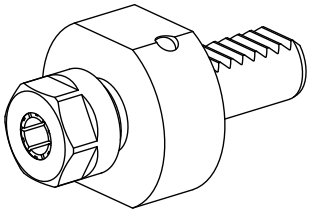

Gambo VDI	VDI 20
Azionamento	non azionato
Fissaggio VDI	nessuno
Raffreddamento	interno
Pressione	20 bar
Attacco	ER16
ruotabile di 180°	no
Data carrier	controllare foro dell'attacco
X [mm]	42,5
Y [mm]	–
Z [mm]	–

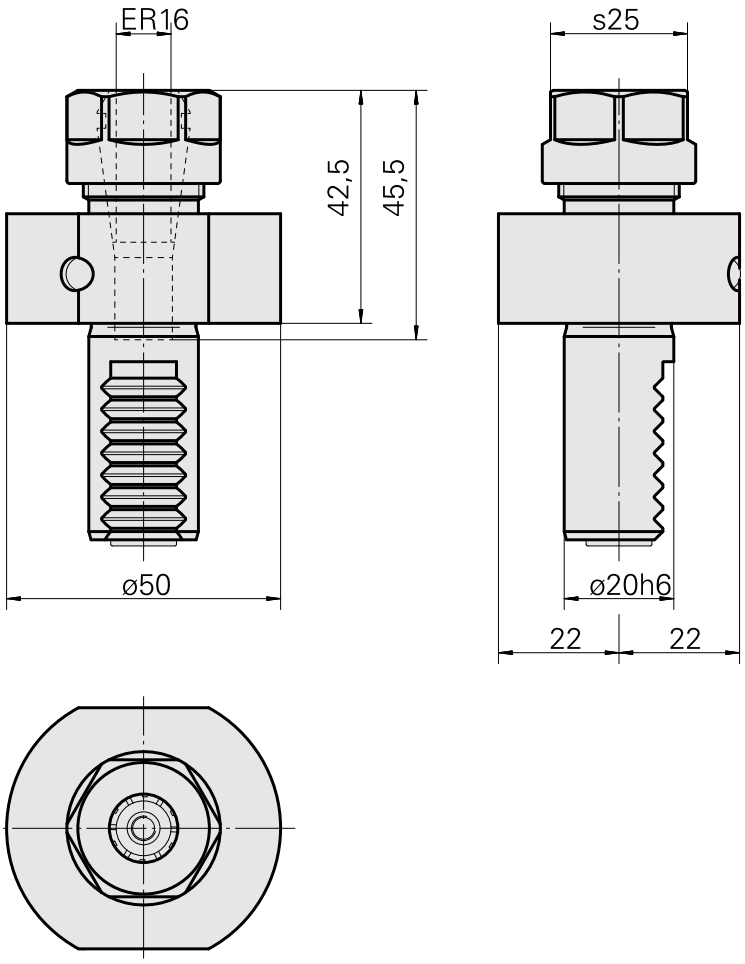

Documenti

Schede prodotto

DE (pdf)

EN (pdf)

FR (pdf)

Accessori

Necessario per l'esercizio

Chiave

Id prodotto : 10966369
Id prodotto precedente : 490219.0161

Categoria acces. portautensile	Attacco	Tipo pinza di serraggio	Tipo dado di serraggio
Attrezzo per pinze di serrag.	ER16	ER 16	Filettatura interna
Strumento per pinze Chiave dado di serraggio			

Accessori opzionali

Tool holder accessories

Dado di serraggio

Id prodotto : 12061390
Id prodotto precedente :

Dado di serraggio

Id prodotto : 10378189
Id prodotto precedente : 901939.01

Categoria acces. portautensile	Attacco	Tipo pinza di serraggio	Tipo dado di serraggio
Dado di serraggio	ER16	ER 16	Filettatura interna

Altri accessori

Pinza di serraggio

Id prodotto : 10834596
Id prodotto precedente : 901930.1---

Pinza di serraggio

Id prodotto : 10589709
Id prodotto precedente : W99903--

Pinza foratura filettata ET-1-16

Id prodotto : 10542491
Id prodotto precedente : 3230--

Pinza foratura filettata

Id prodotto : 10865233
Id prodotto precedente : WZ9990.9506F

Pinza di serraggio retrattile

Id prodotto : 10870393
Id prodotto precedente : W999065-

Pinza di serraggio, sigillato

Id prodotto : 10433061
Id prodotto precedente : W999083-

Disco copertura

Id prodotto : 12061397
Id prodotto precedente :

Disco copertura

Id prodotto : 12061398
Id prodotto precedente :

Chiave

Id prodotto : 12061854
Id prodotto precedente :