INDEX

WFB 20-12 ER16

Caratteristiche tecniche

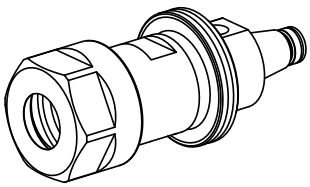

Categoria acces. portautensile	WFB 20-12
Attacco	ER16
Accessorio per cambio rapido	attacco pinza di serraggio

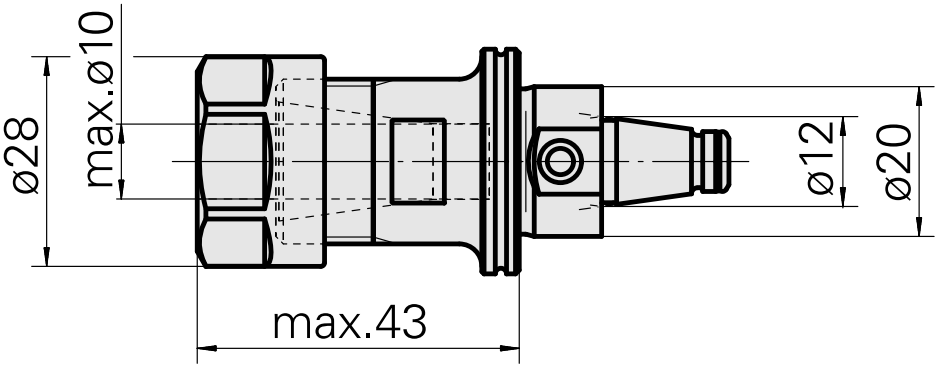

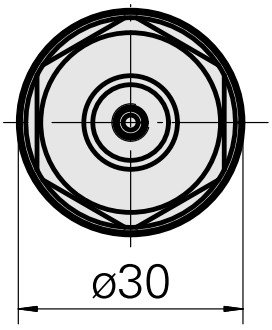

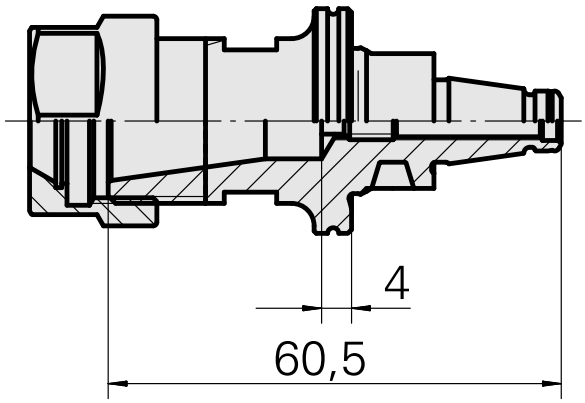

Documenti

Non sono disponibili download per questo prodotto

Accessori

Necessario per l'esercizio

Chiave

Id prodotto : 10966369
Id prodotto precedente : 490219.0161

Categoria acces. portautensile	Attacco	Tipo pinza di serraggio	Tipo dado di serraggio
Attrezzo per pinze di serrag.	ER16	ER 16	Filettatura interna

Strumento per pinze
Chiave dado di serraggio

Accessori opzionali

Tool holder accessories

Dado di serraggio

Id prodotto : 10378189
Id prodotto precedente : 901939.01

Categoria acces. portautensile	Attacco	Tipo pinza di serraggio	Tipo dado di serraggio
Dado di serraggio	ER16	ER 16	Filettatura interna

Altri accessori

Pinza di serraggio

Id prodotto : 10834596
Id prodotto precedente : 901930.1---

Pinza di serraggio

Id prodotto : 10589709
Id prodotto precedente : W99903--

Pinza foratura filettata ET-1-16

Id prodotto : 10542491
Id prodotto precedente : 3230--

Pinza foratura filettata

Id prodotto : 10865233
Id prodotto precedente : WZ9990.9506F

Pinza di serraggio retrattile

Id prodotto : 10870393
Id prodotto precedente : W999065-

Pinza di serraggio, sigillato

Id prodotto : 10433061
Id prodotto precedente : W999083-

Vite di regolazione M 5x10

Id prodotto : 10674886
Id prodotto precedente : 326793