INDEX

Supporto portapezzo Prisma rotondo Quadr

Caratteristiche tecniche

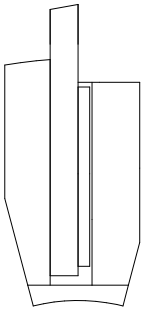

Gambo TNL	Prisma rotondo
Azionamento	non azionato
Fissaggio TNL	Vite di serraggio centrale
Raffreddamento	esterno
Pressione	30 bar
Attacco	Quadrato 16x16
Prodotti INDEX TRAUB	TNK36 • TNL26

Istruzioni

Utilizzabile solo sul contromandrino con rotazione sinistrorsa!

INDEX

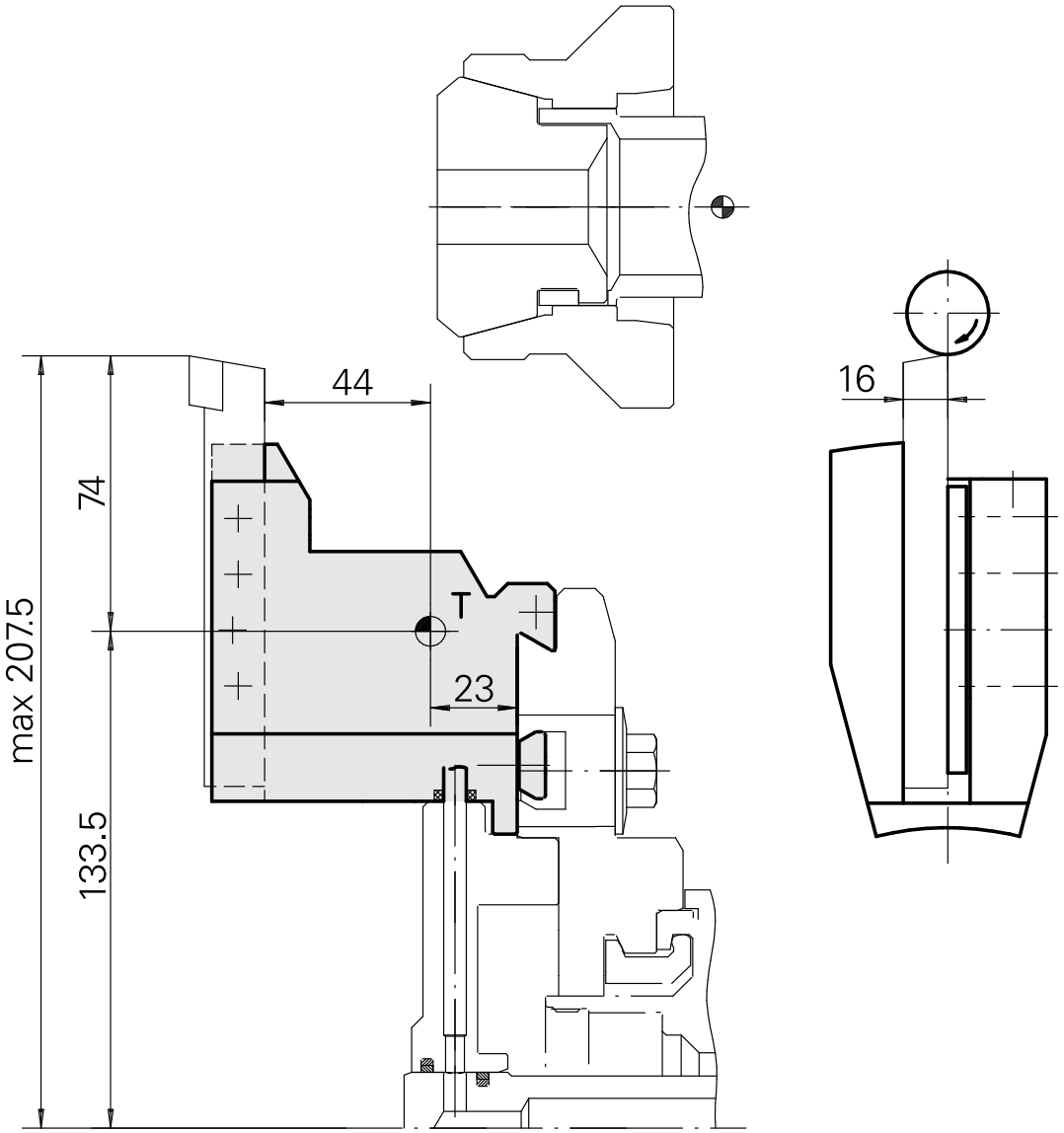

Documenti

Non sono disponibili download per questo prodotto

Accessori

Accessori opzionali

Altri accessori

Ugello Palla 10D/M4

Id prodotto : 10679818
Id prodotto precedente : 474550.0081