INDEX

Dado di serraggio

Caratteristiche tecniche

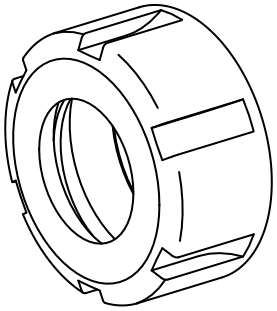

Categoria acces. portautensile	Dado di serraggio
Attacco	ER25
Tipo pinza di serraggio	ER 25
Tipo dado di serraggio	Filettatura interna

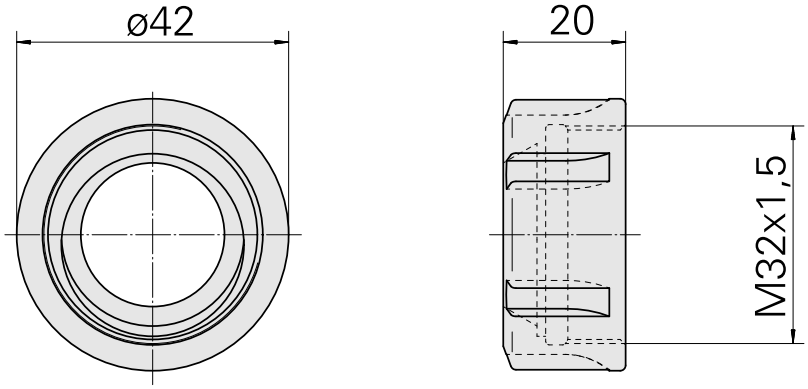

Documenti

Non sono disponibili download per questo prodotto