Supporto di base MS16 slitta di foratura

Caratteristiche tecniche

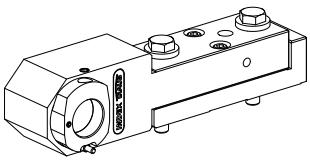

Sistema slitte MS	MS16 slitta di foratura
Azionamento	non azionato
Fissaggio MS	dentatura W
Attacco	Espansione idraulica D28,5
X [mm]	72,5
Y [mm]	–
Z [mm]	–
Prodotti INDEX TRAUB	MS16-6 • MS16-6 Plus

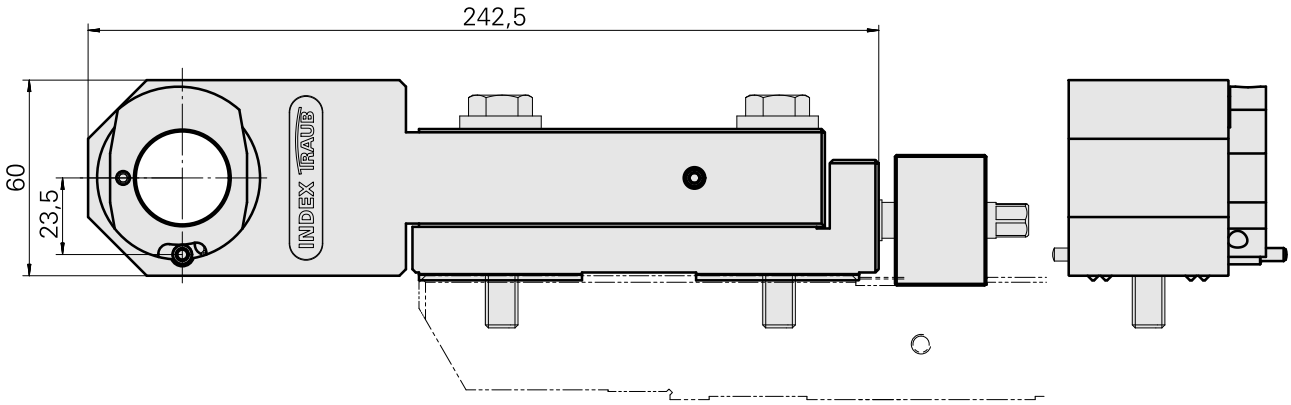

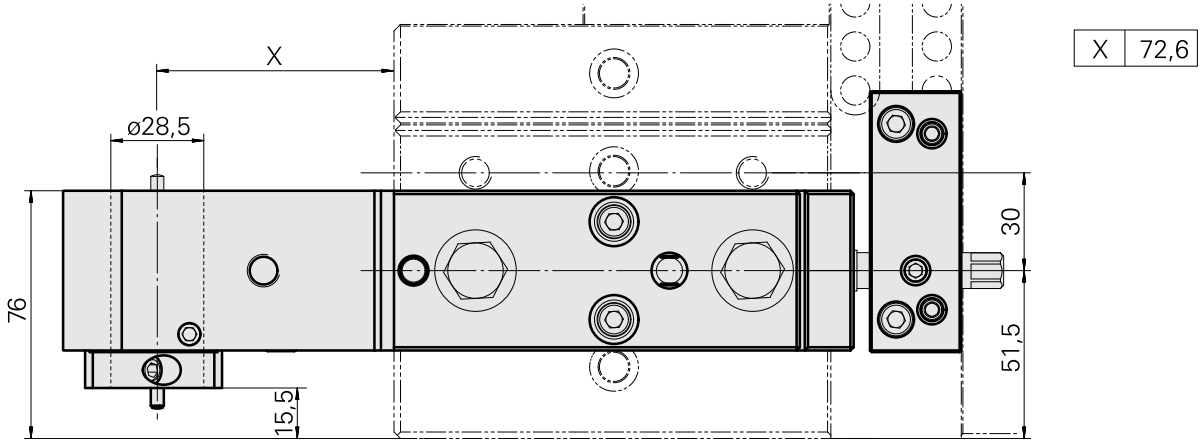

Documenti

Schede prodotto

DE (pdf)

EN (pdf)

FR (pdf)

FR (pdf)

DE (pdf)

EN (pdf)

Accessori

Accessori opzionali

MS tool holders

Tappo di chiusura

Id prodotto : 12013851
Id prodotto precedente :

Azionamento	Fissaggio MS	X [mm]	Y [mm]
non azionato	Anello di bloccaggio D28,5	–	–

Z [mm]
–

Calibro a tampone

Id prodotto : 12088616
Id prodotto precedente :

Azionamento	Fissaggio MS	X [mm]	Y [mm]
non azionato	Anello di bloccaggio D28,5	–	–

Z [mm]	Prodotti INDEX TRAUB
–	MS24-6 • MS16-6 • MS16-6 Plus • MS22-6 • MS22-8

Altri accessori

Arresto

Id prodotto : 10685423
Id prodotto precedente : W9991106

Not defined Standard MS22

Id prodotto : 10132929
Id prodotto precedente : WM3100.3150F